DK60

v.1

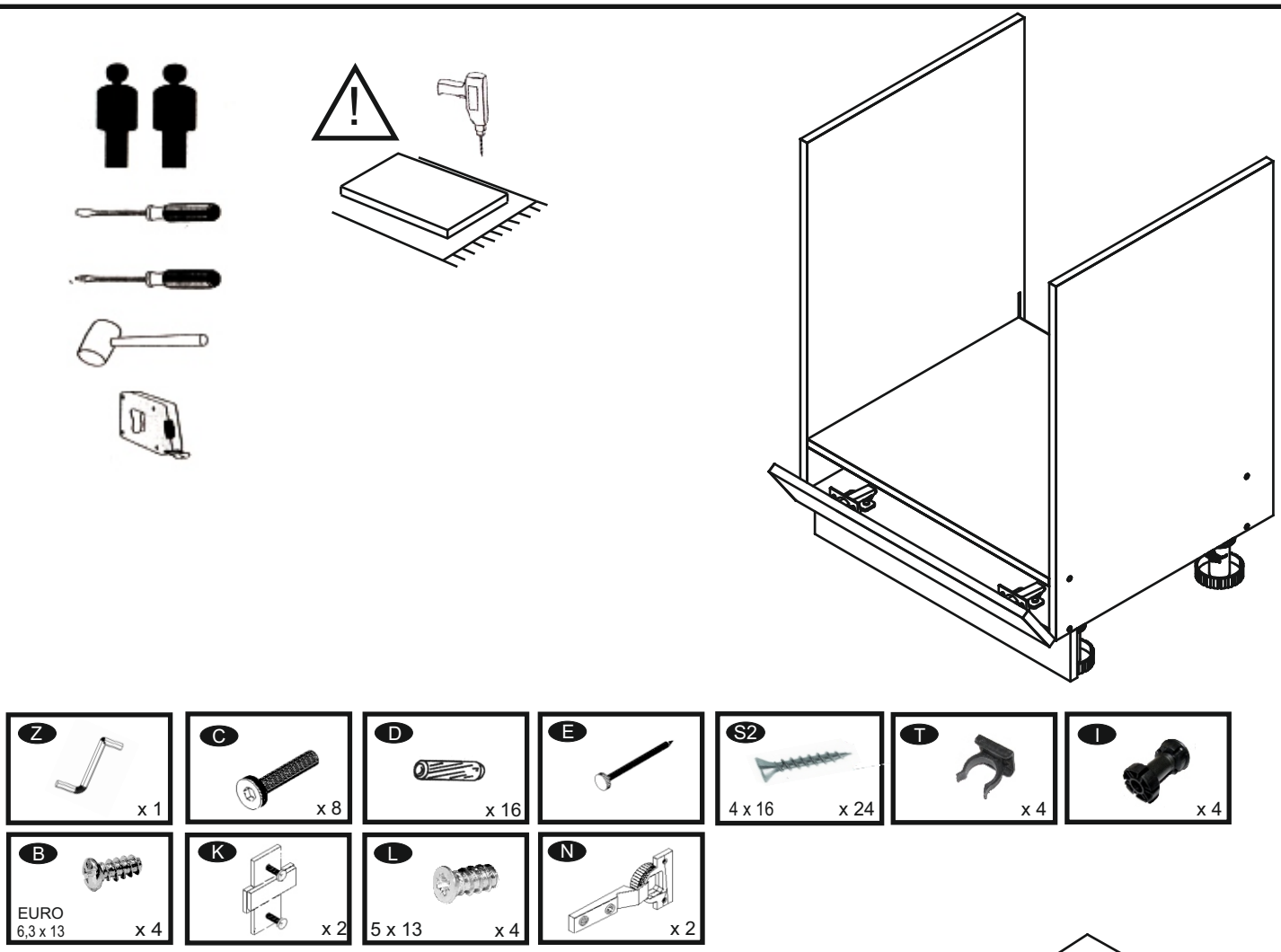
Z
x 1
C
x 8
D
x 16
E
S2
4 x 16
x 24
T
x 4
I
x 4
B
EURO
6,3 x 13
x 4
K
x 2
L
5 x 13
x 4
N
x 2

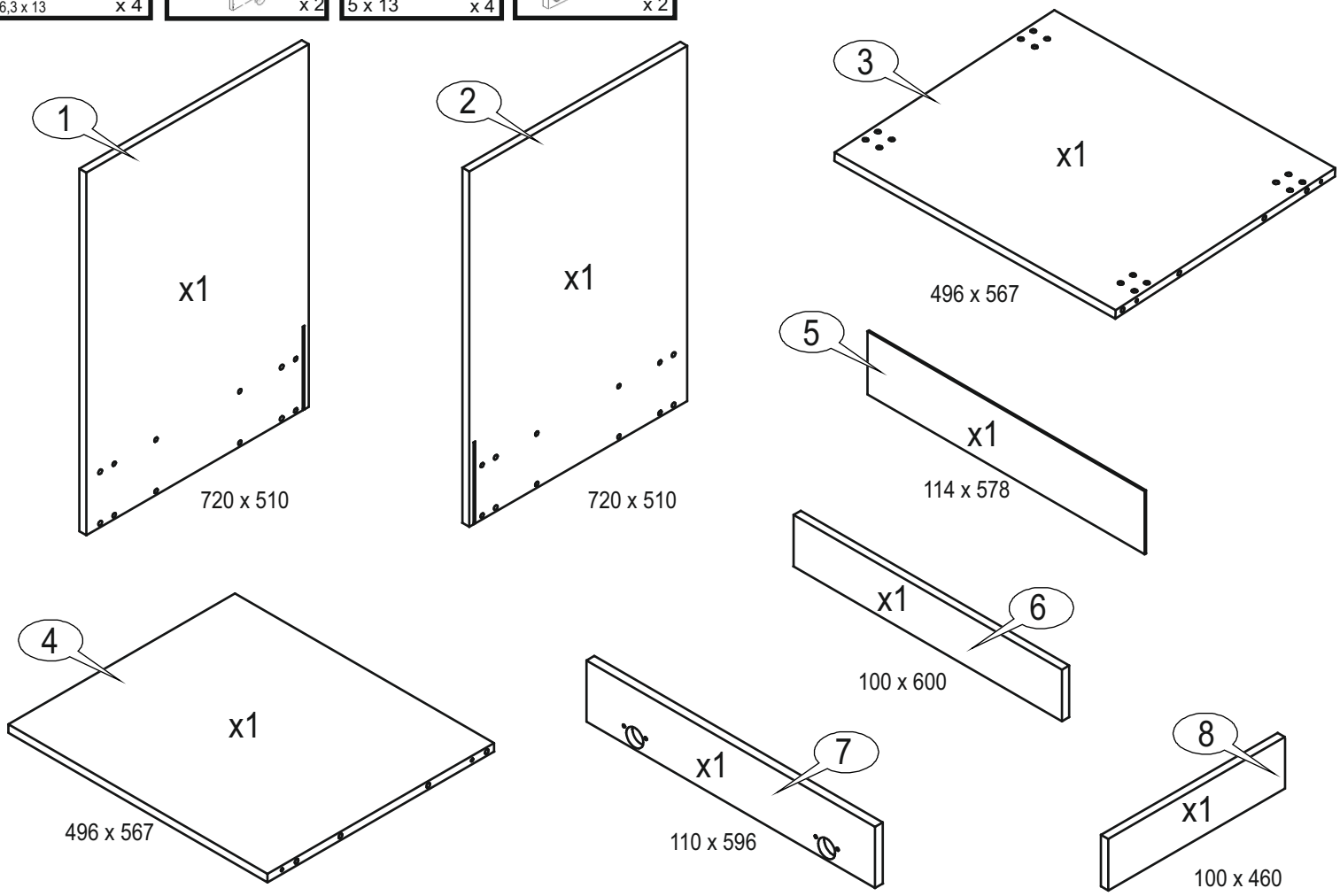
1
x1
720 x 510
2
x1
720 x 510
3
x1
496 x 567
5
x1
114 x 578
x1
6
100 x 600
4
x1
496 x 567
x1
7
110 x 596
8
x1
100 x 460

1

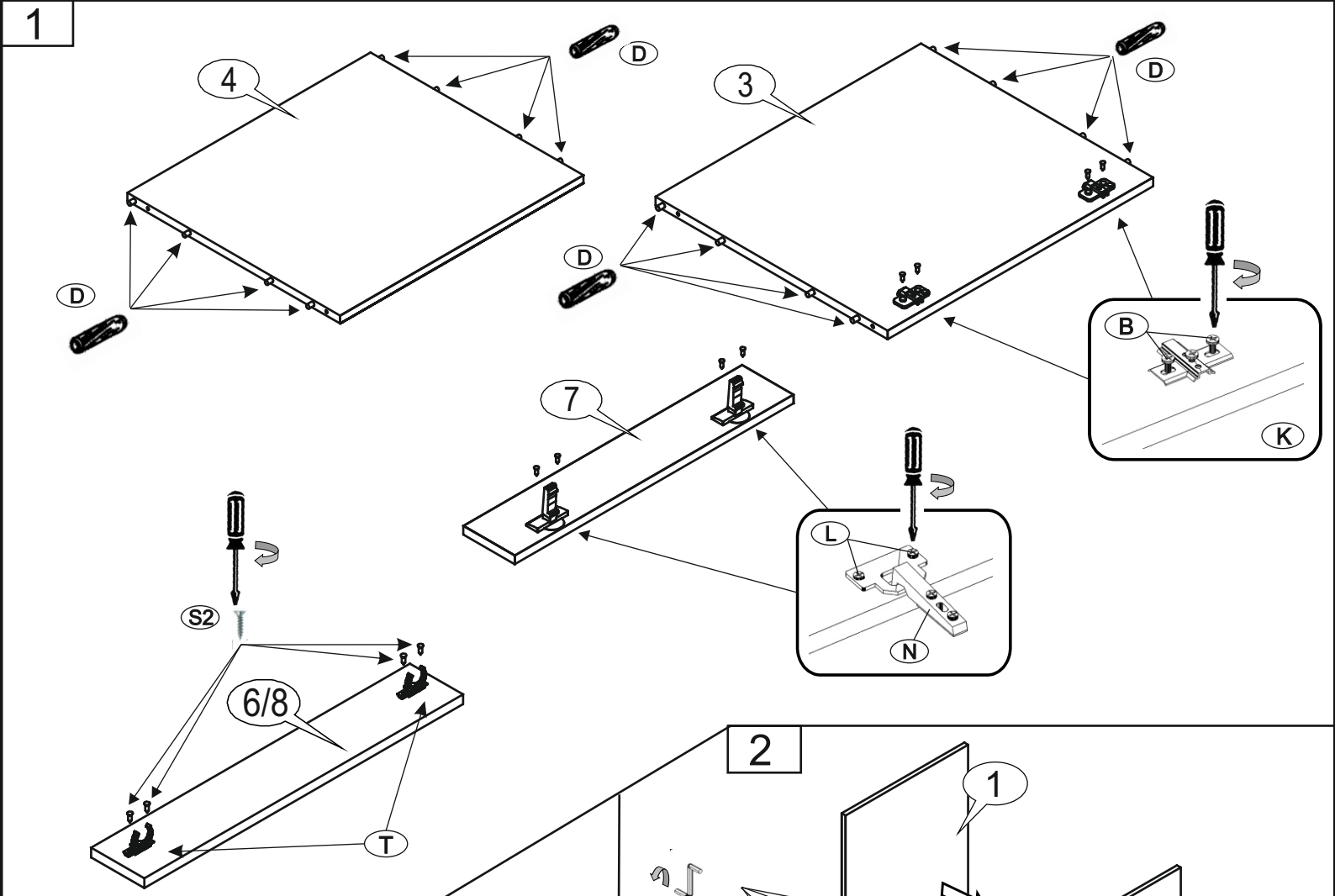

2

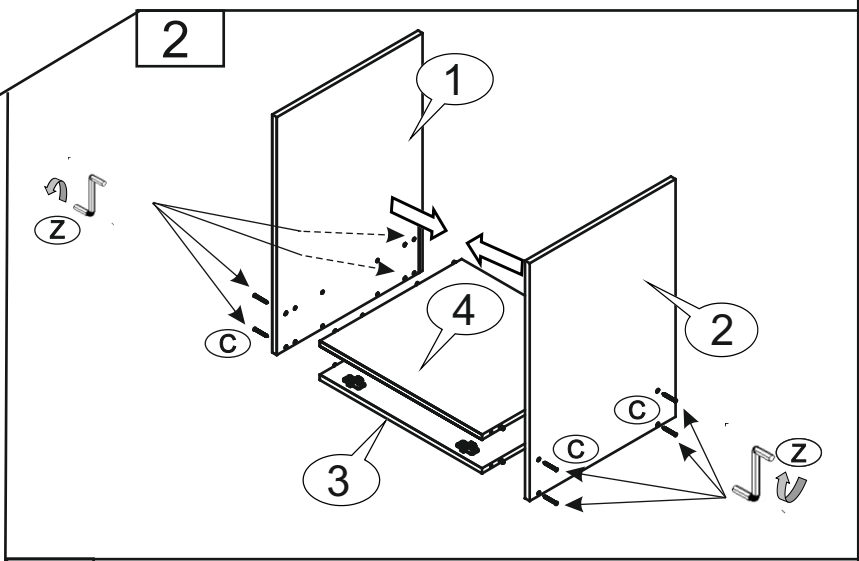

3

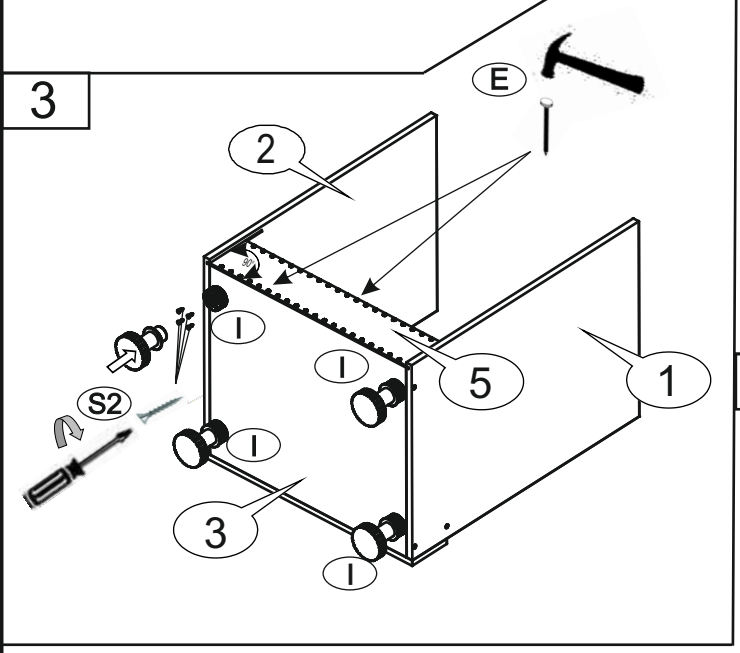

4

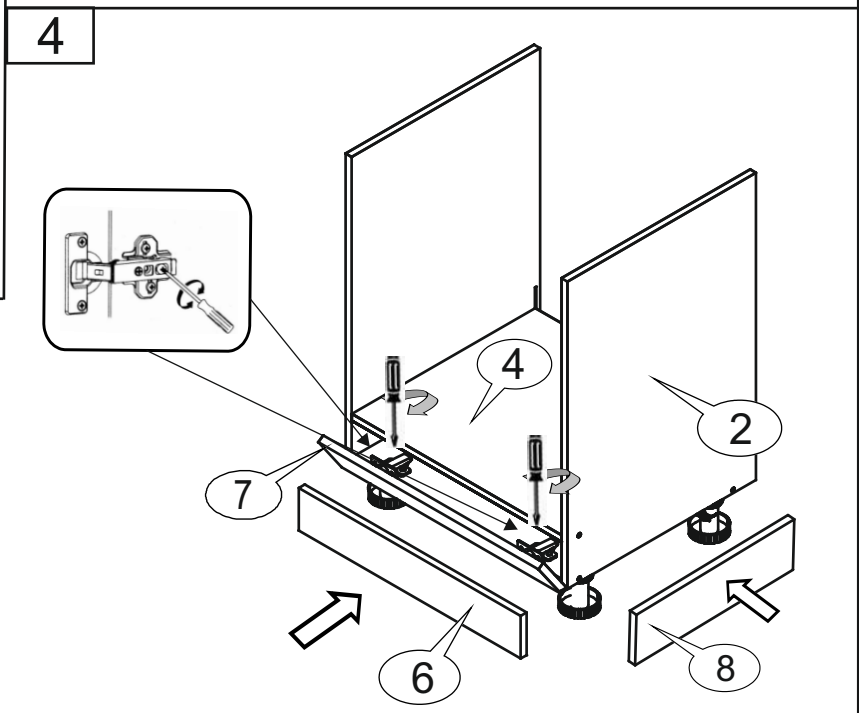
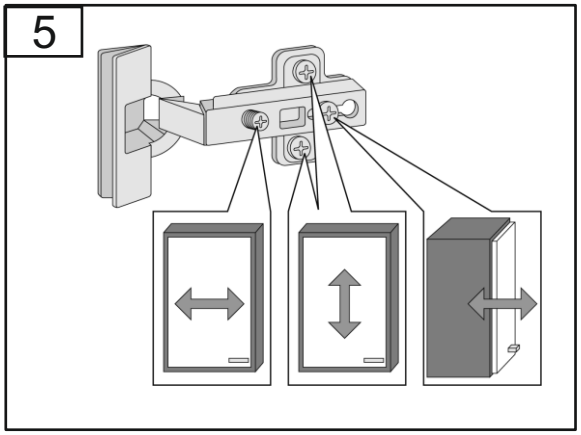
5