20.01.2022	2D4S

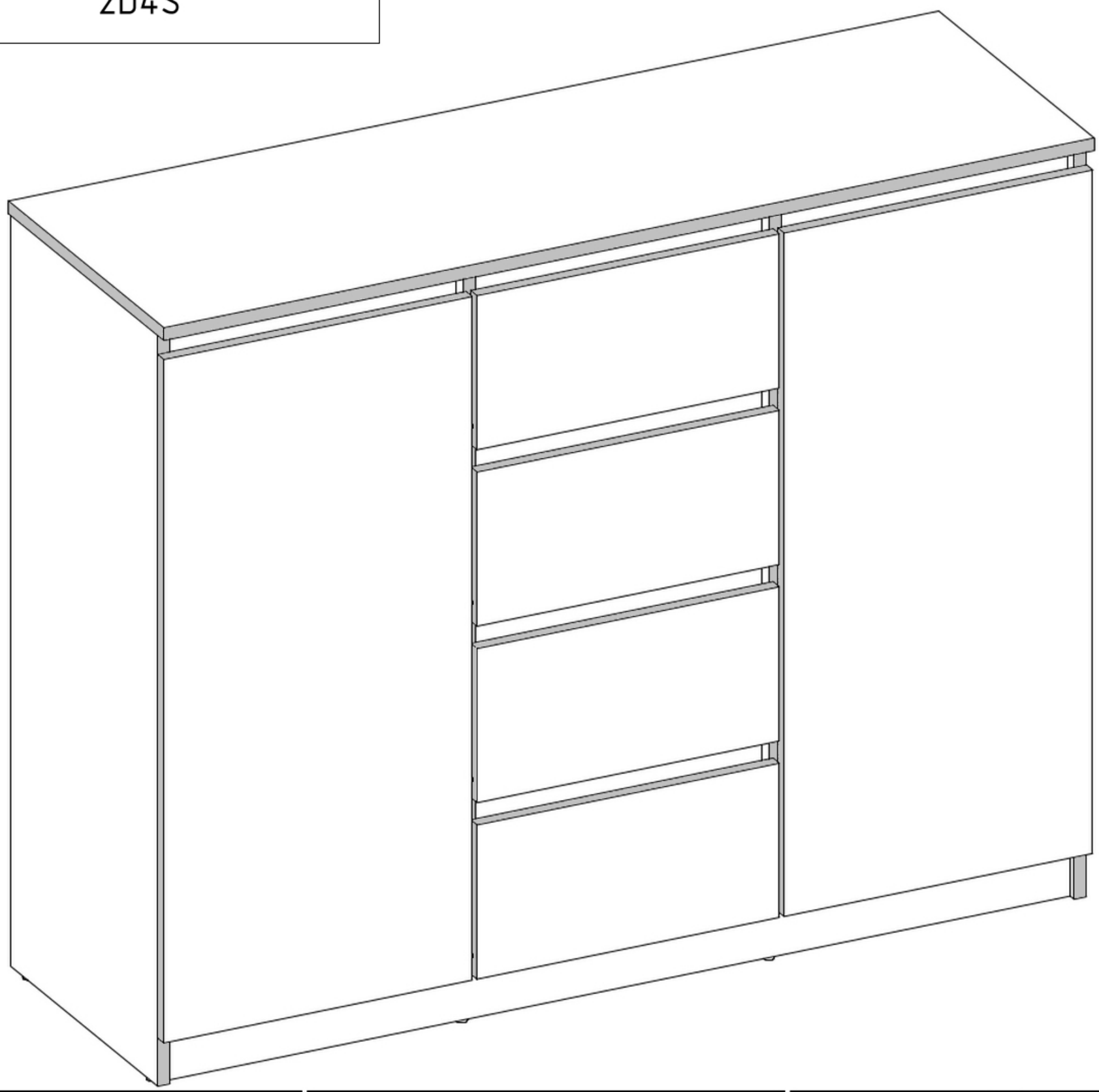

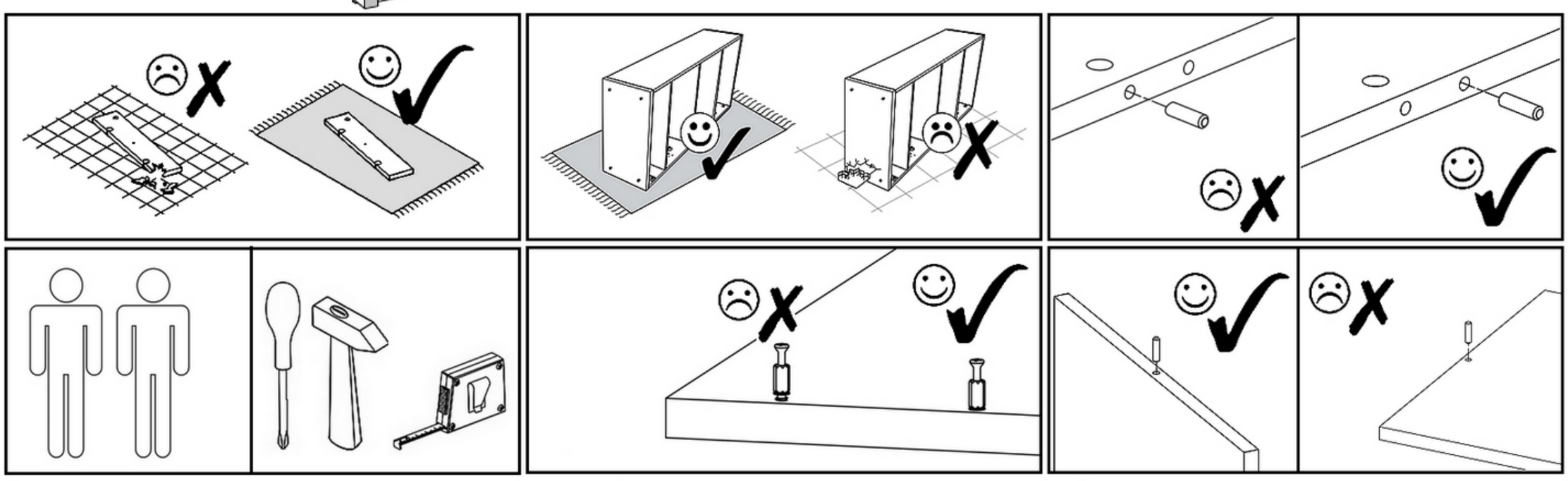

S5 2,5x20mm x 10	F2 7x50mm x 4	A0 ZP x 4	N3 L=82mm x 2
x 1	K1 x 1	Z4 x 10	GLUE x 1
N2 L=45mm x 30	M3 12x15mm x 34	E4 L=42mm x 16	S1 3,5x16mm x 24
E1 8x35mm x 38	D2 L=16mm x 8	T1 x 8	Z2 x 80
P3 L=350mm x 4	S15 6x8mm x 16	M2 ø17mm x 8	E3 8x70mm x 6

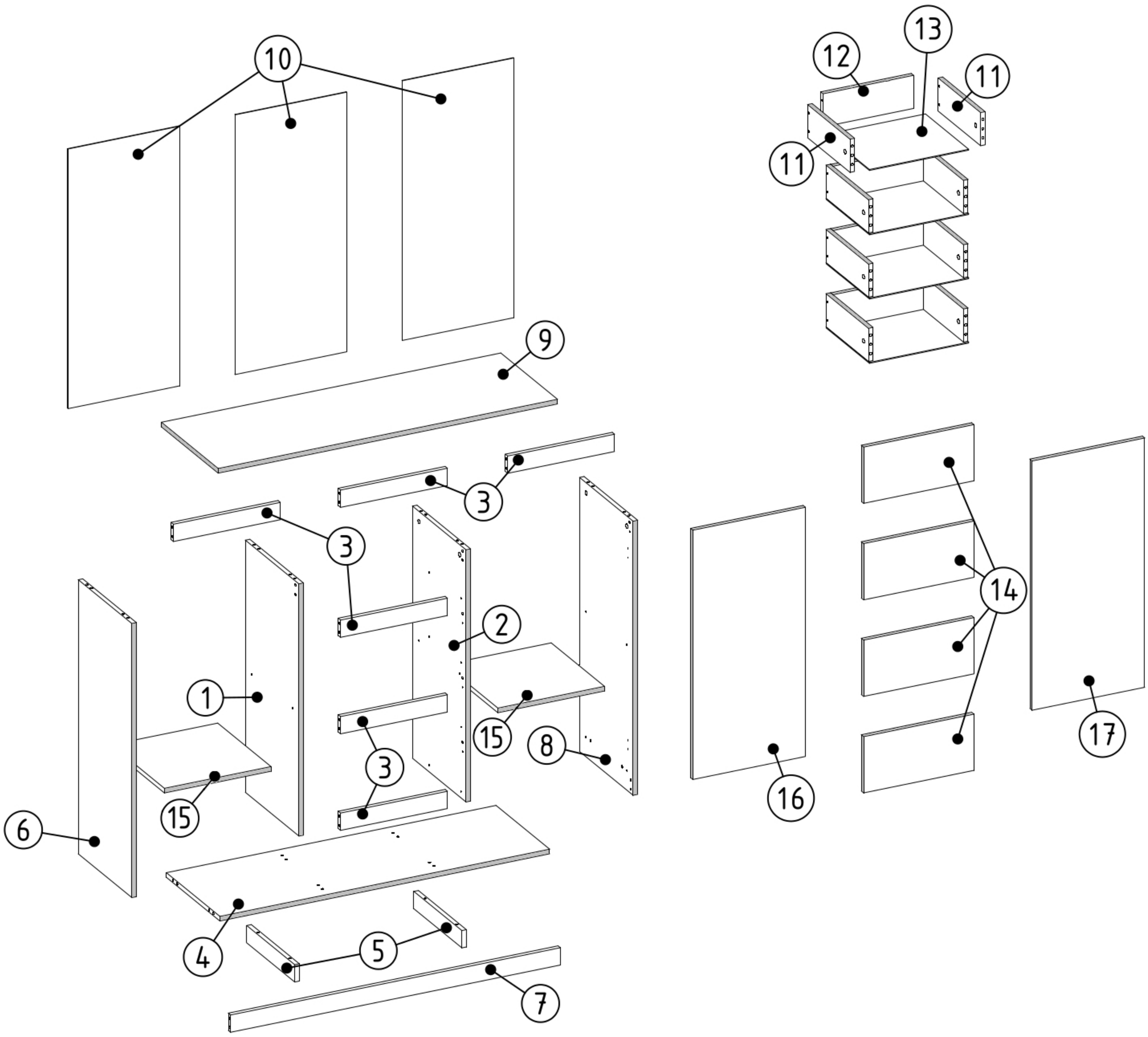

1	x	1
2	x	1
3	x	6
4	x	1
5	x	2
6	x	1
7	x	1

8	x	1
9	x	1
10	x	3
11	x	8
12	x	4
13	x	4
14	x	4

15	x	2
16	x	1
17	x	1

N2	M3	P3	S15	E1	E3
x 3	x 2	x 4	x 8	x 2	x 2

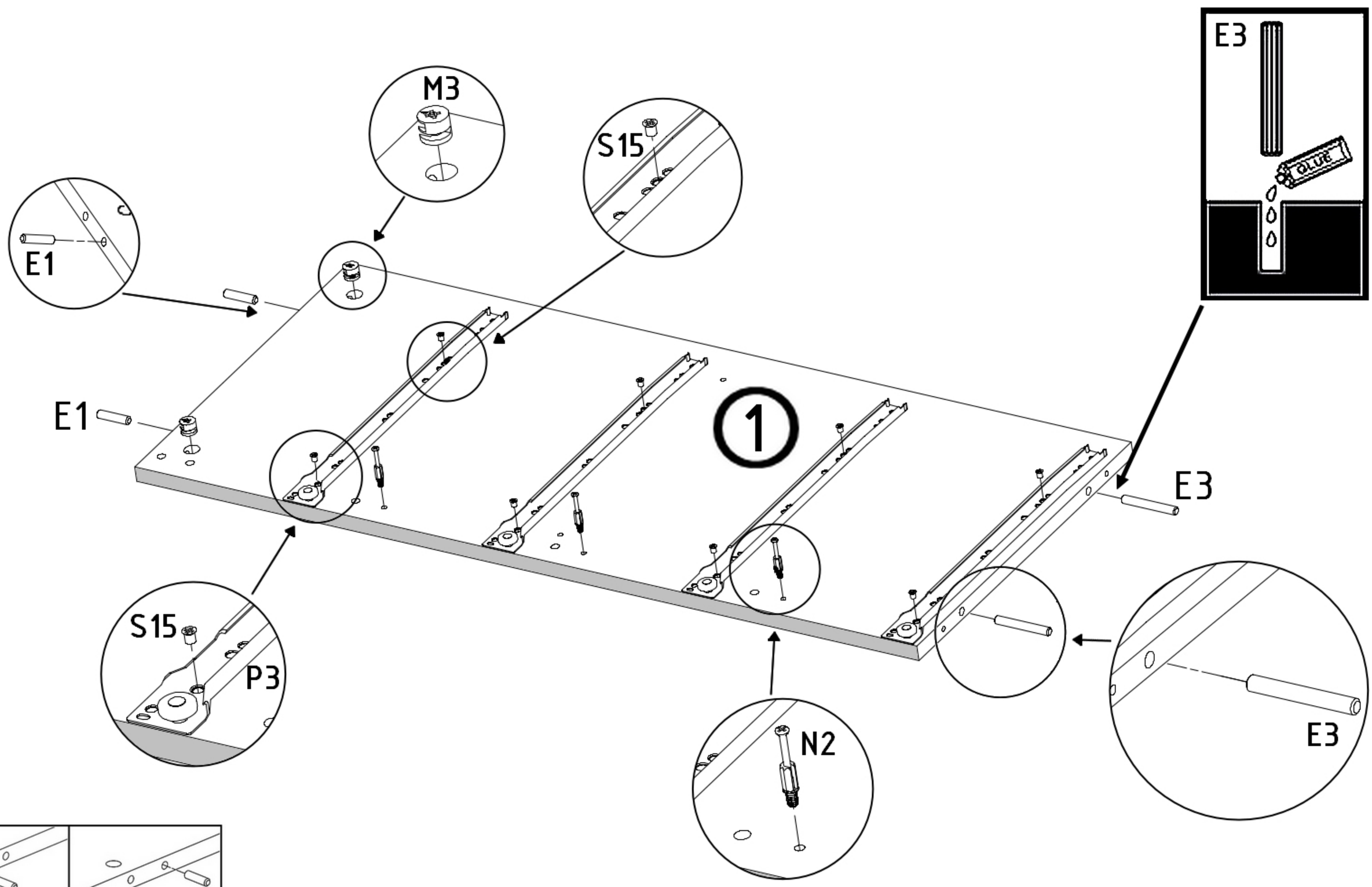

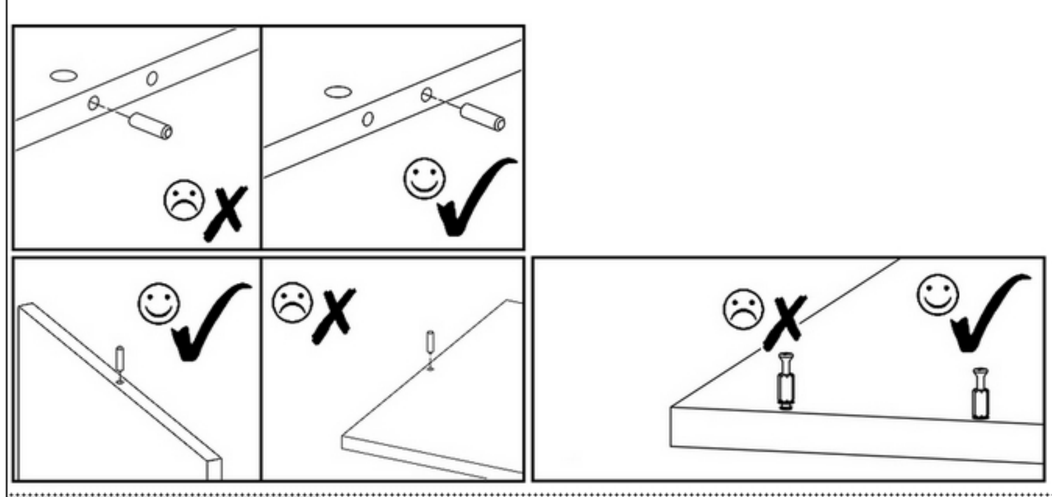

D2
x 2

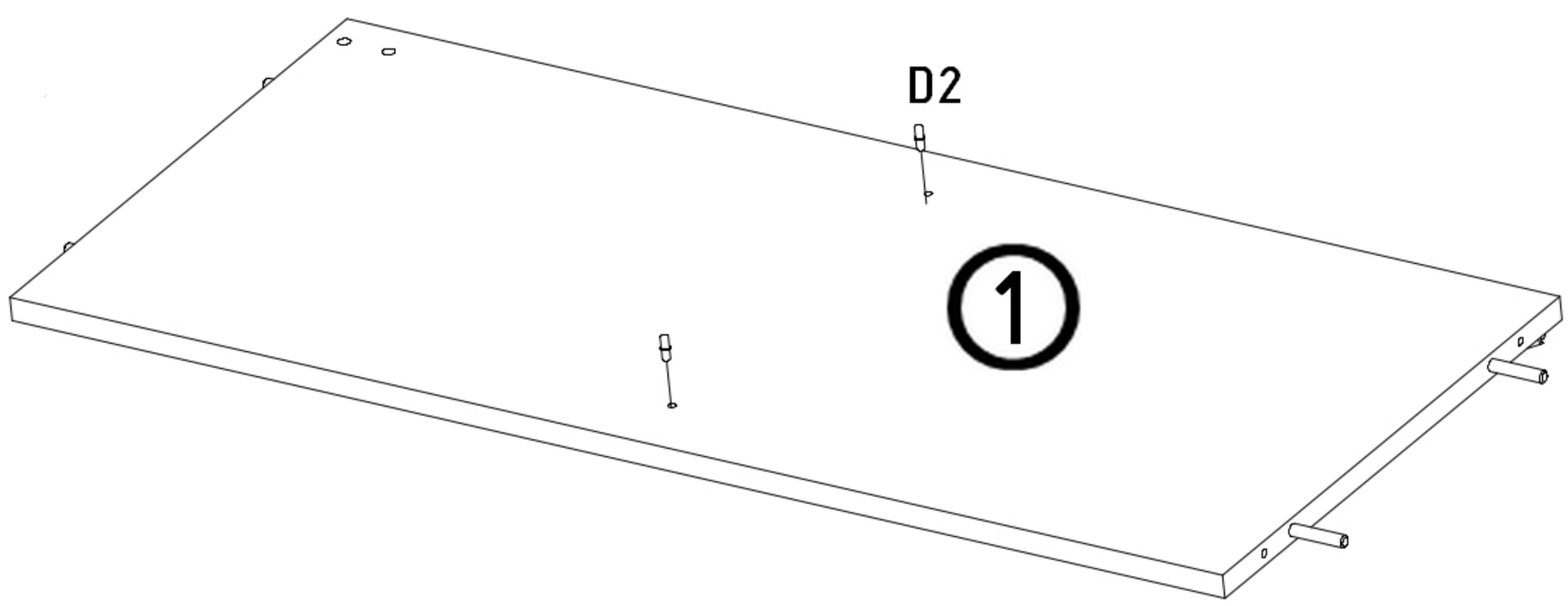

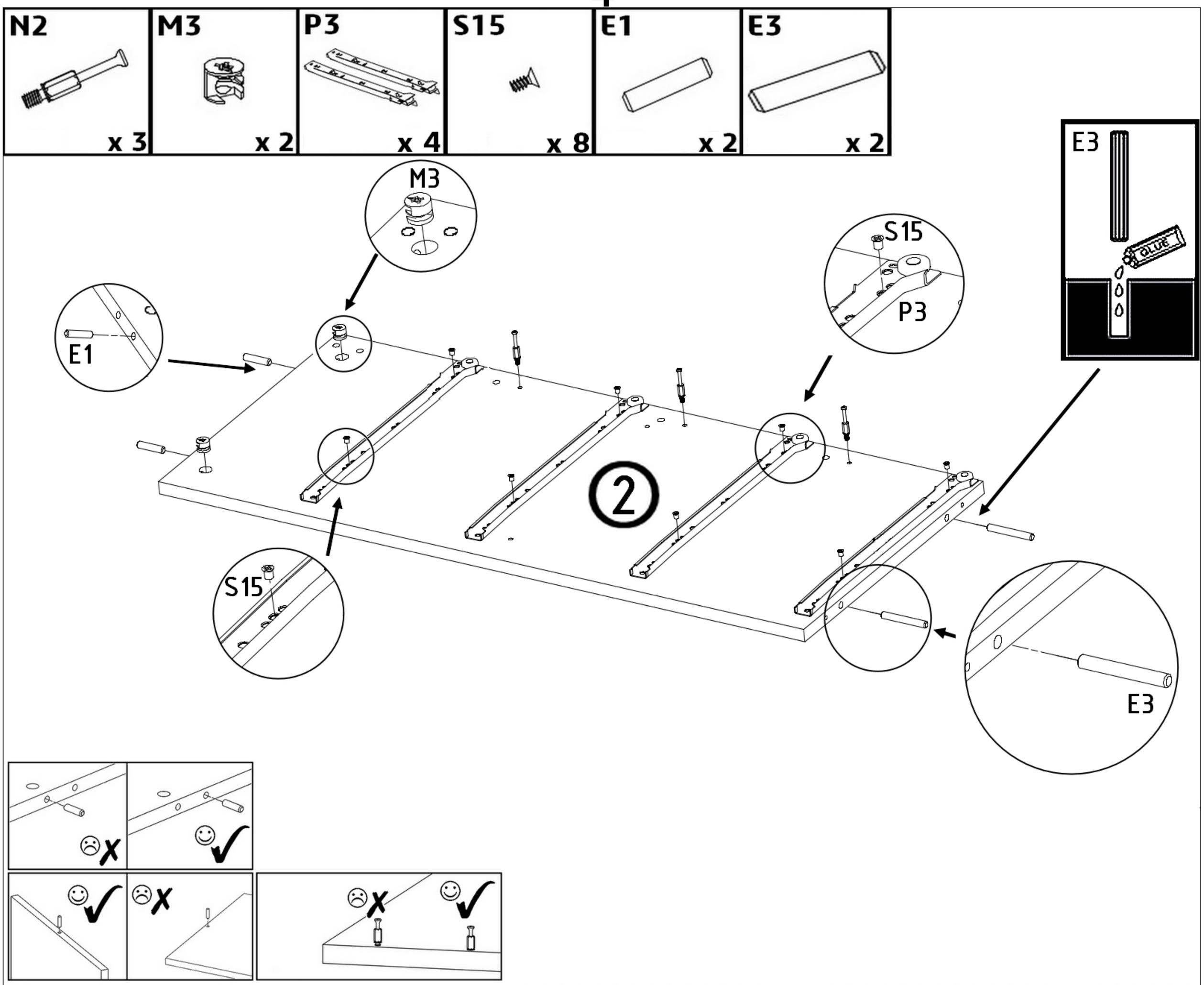
N2
x 3
M3
x 2
P3
x 4
S15
x 8
E1
x 2
E3
x 2
M3
S15
P3
E3
E1
S15
2
E3

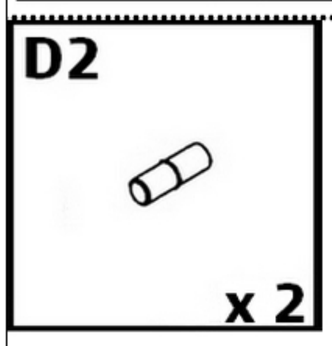
D2
x 2

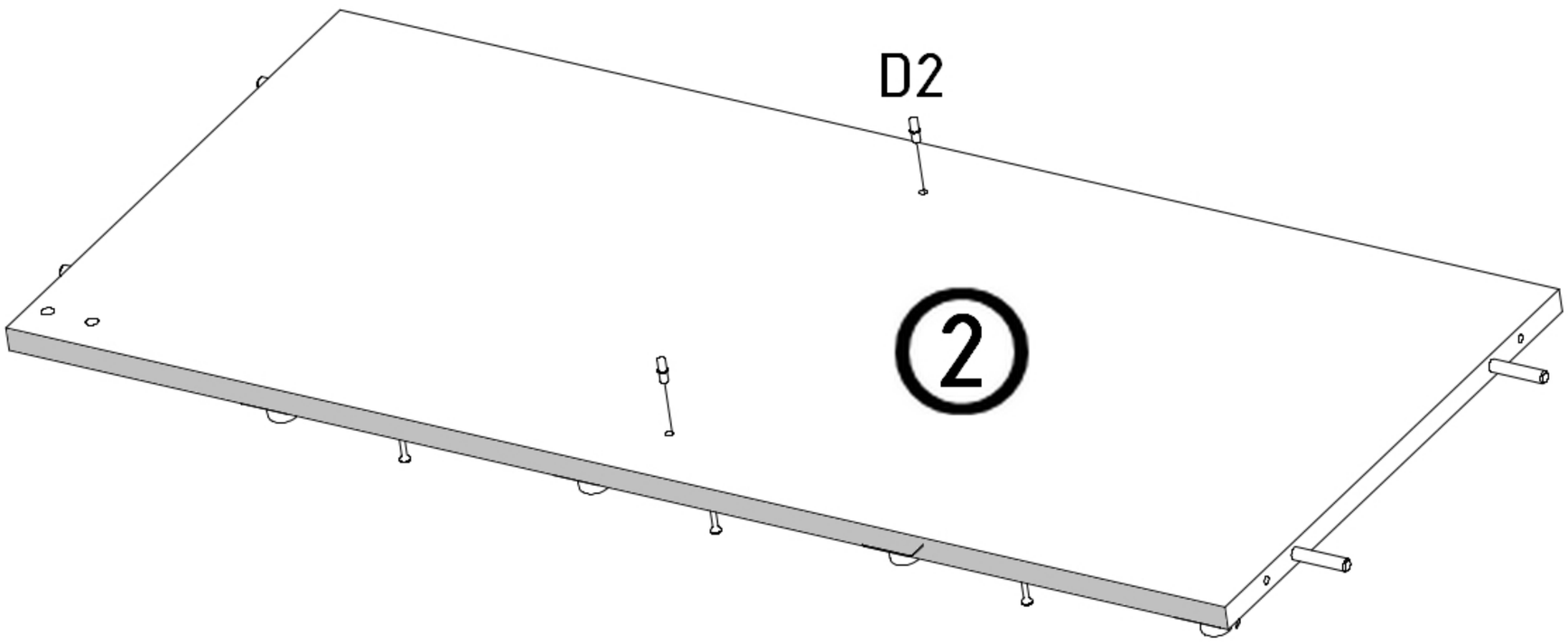
D2
2

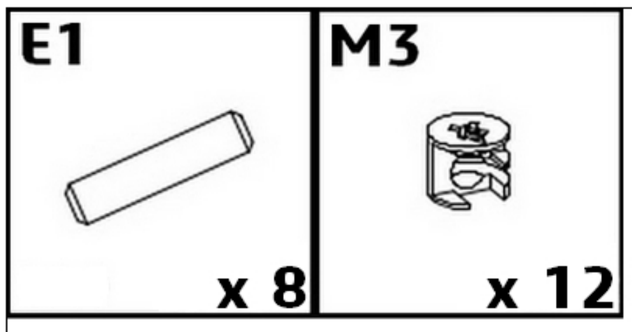
E1
x 8
M3
x 12

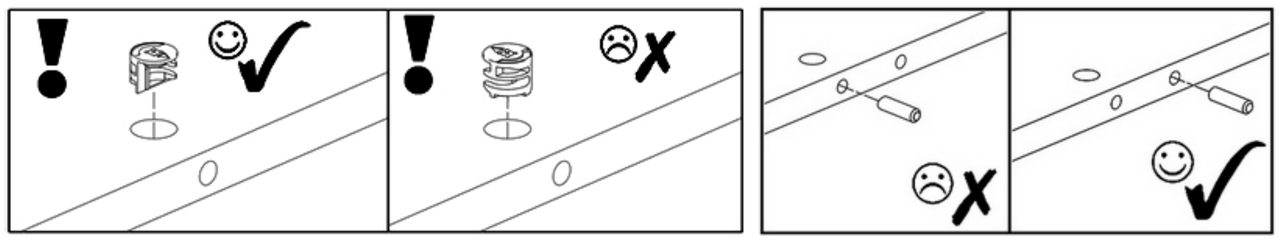

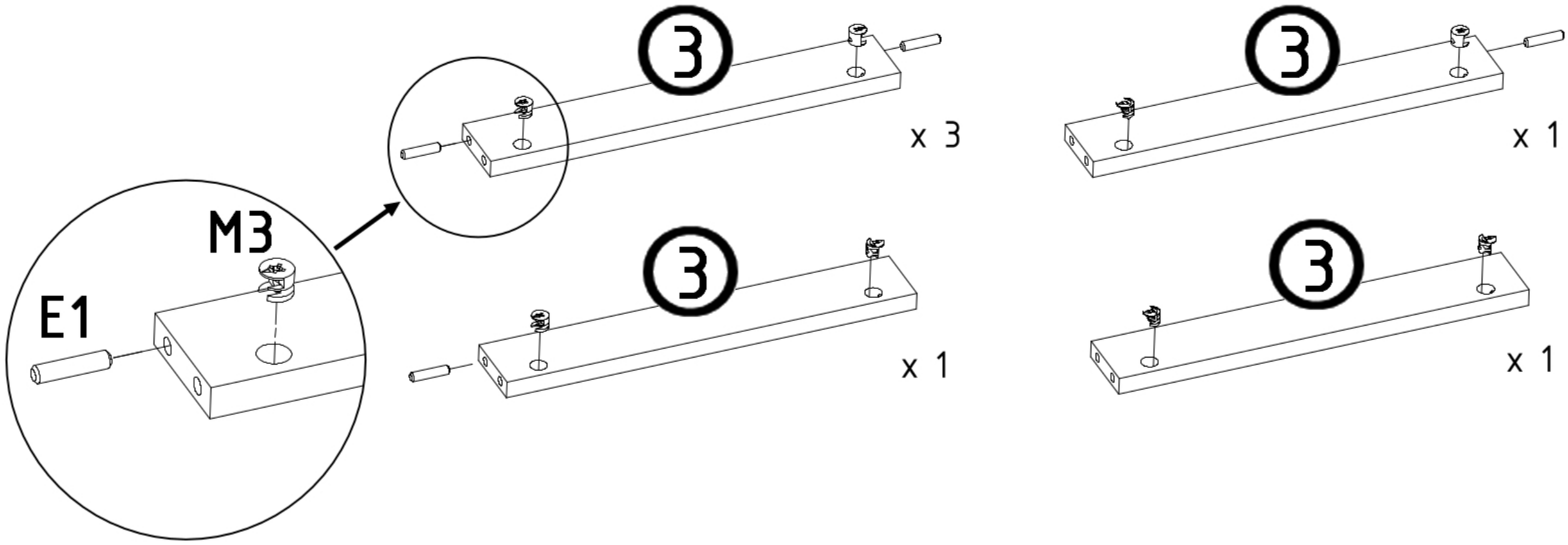
3
x 3
3
x 1
M3
E1
3
x 1
3
x 1

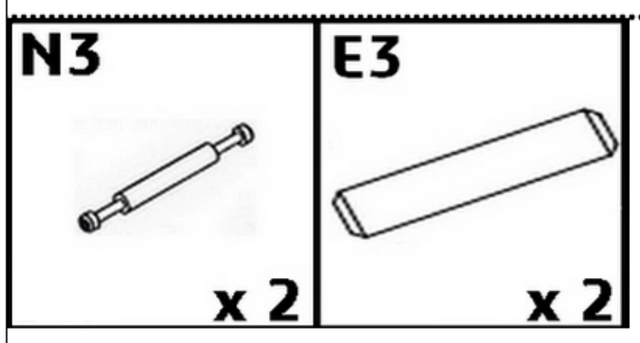
N3
x 2
E3
x 2

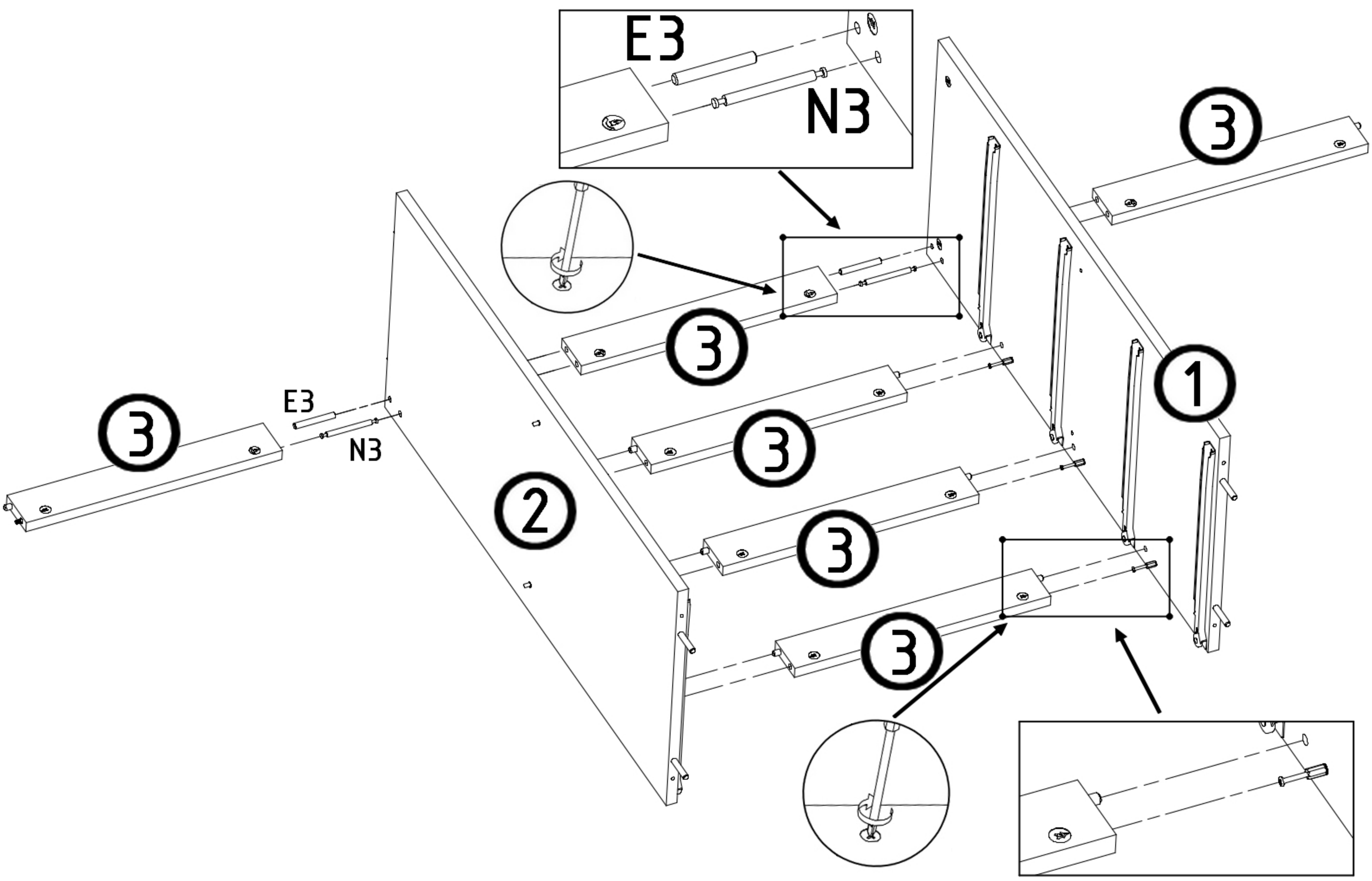
E3
N3
3
3
3
E3
N3
3
2
3
1
3

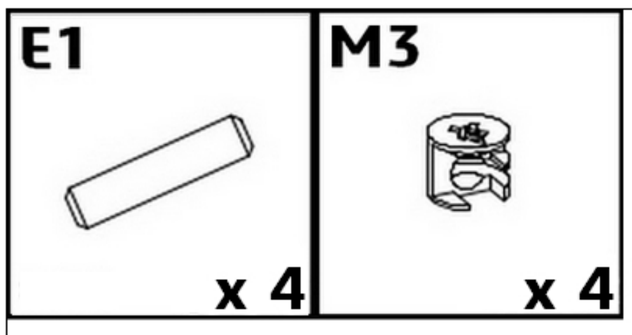
E1
x 4
M3
x 4

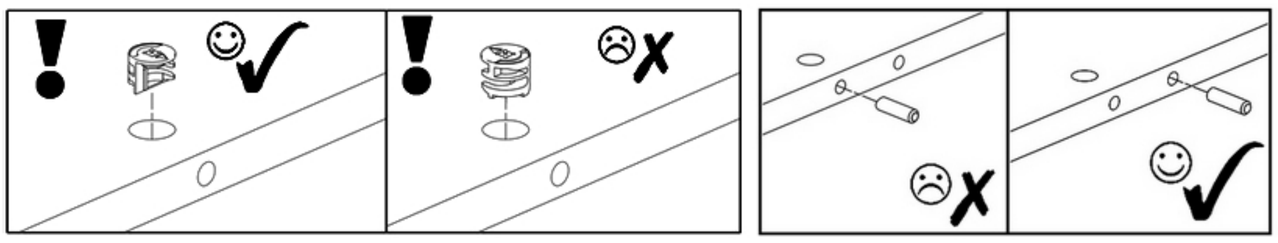

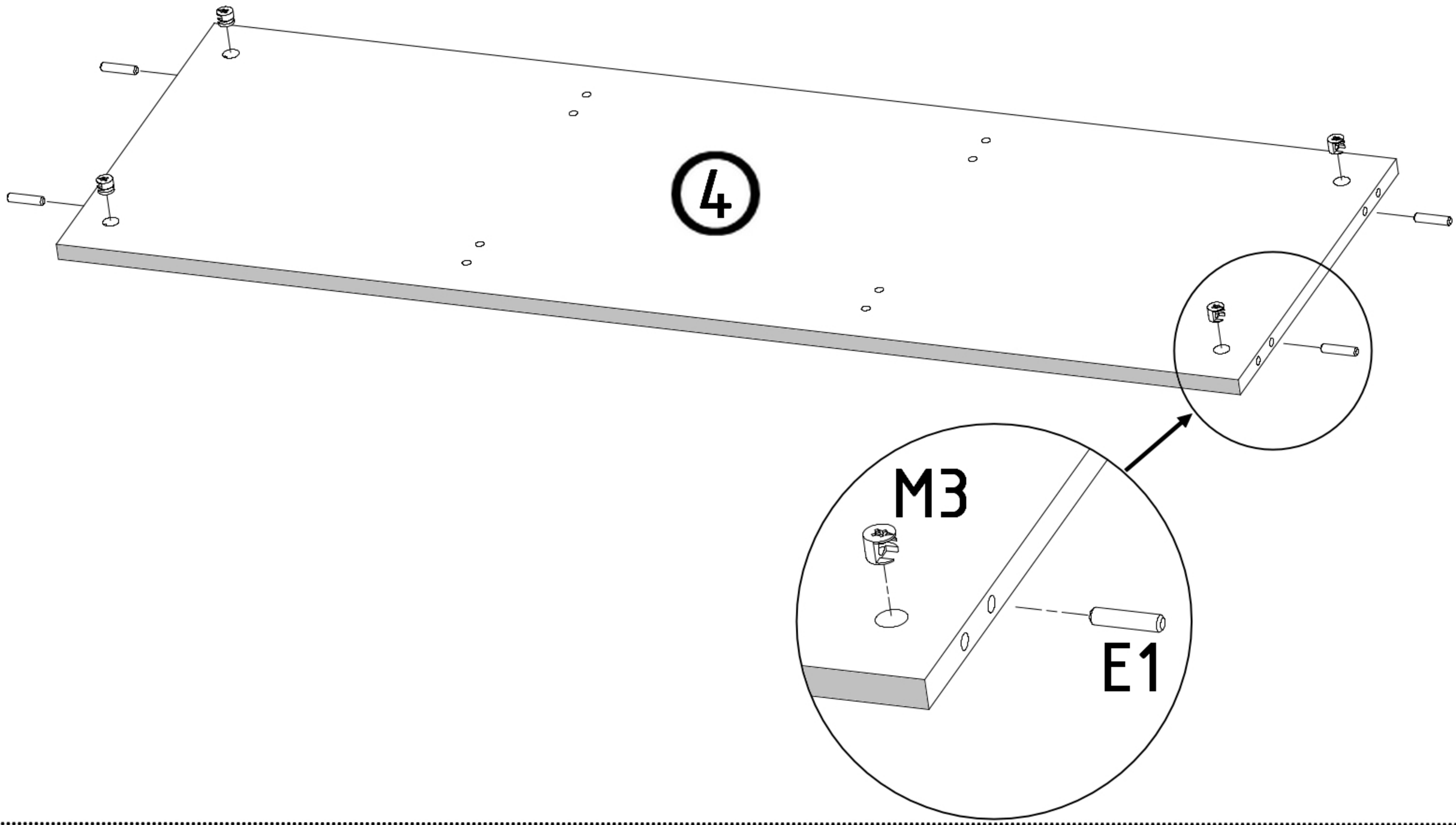
4
M3
E1

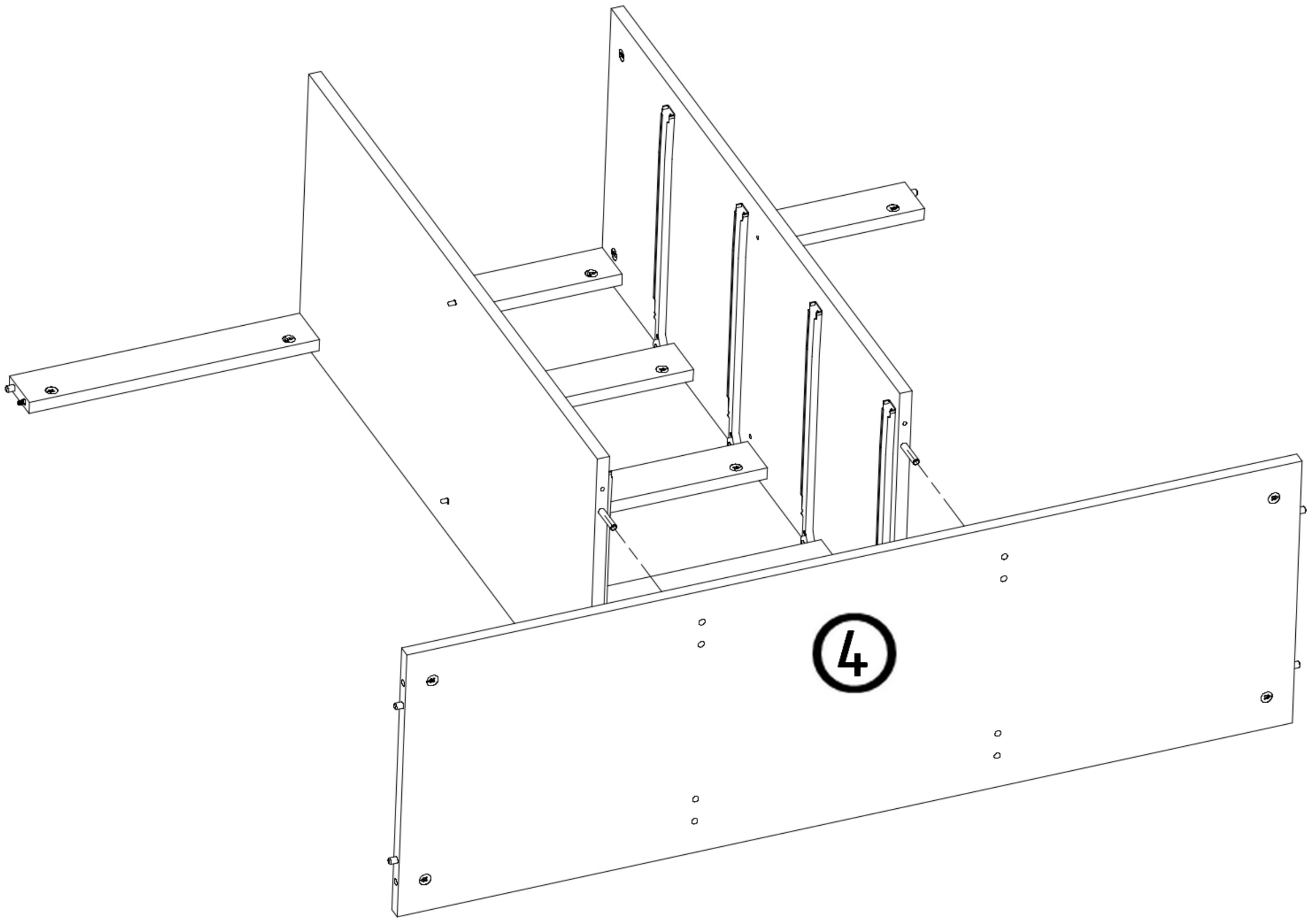
4

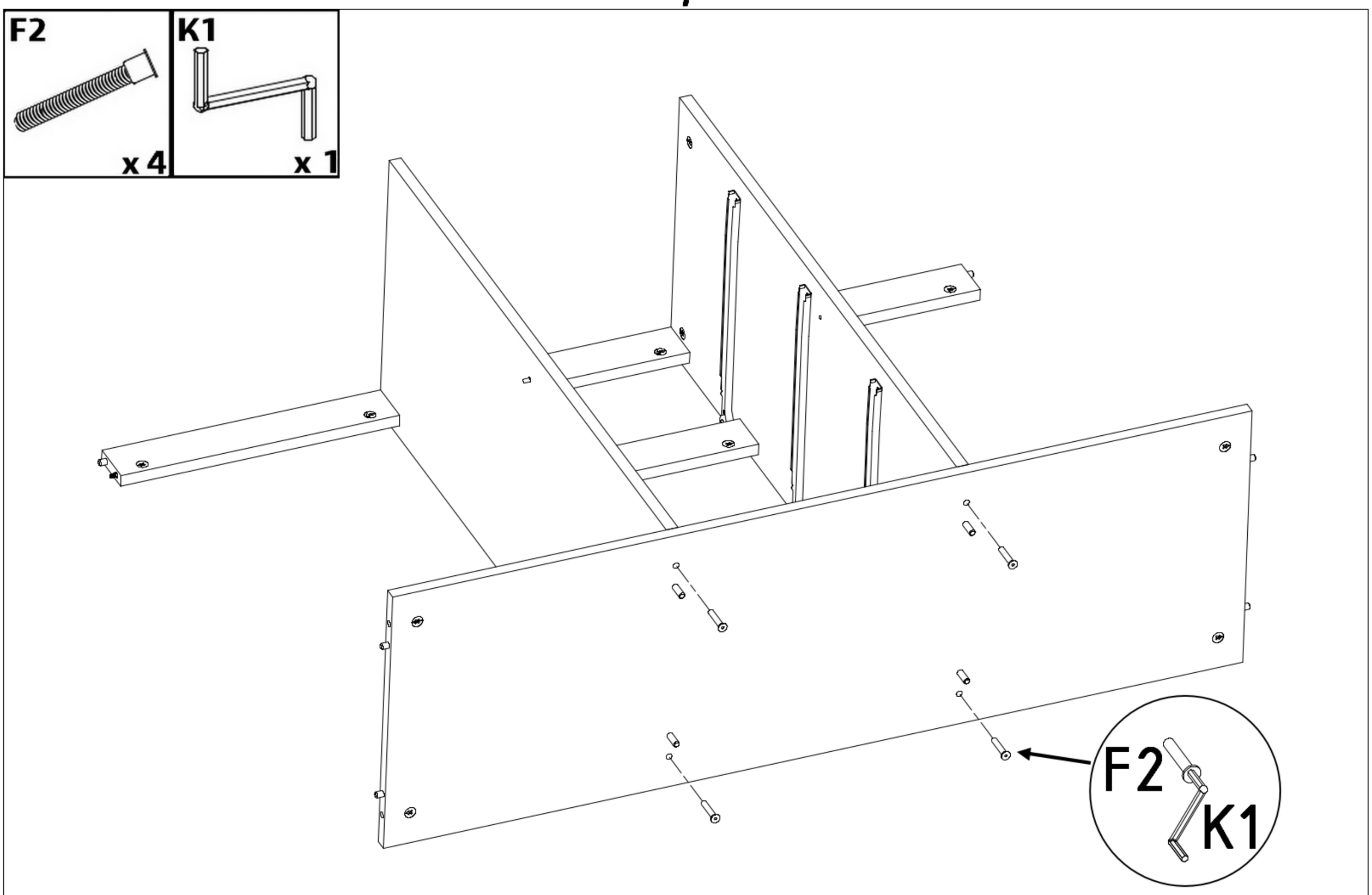
F2
x 4
K1
x 1
F2
K1

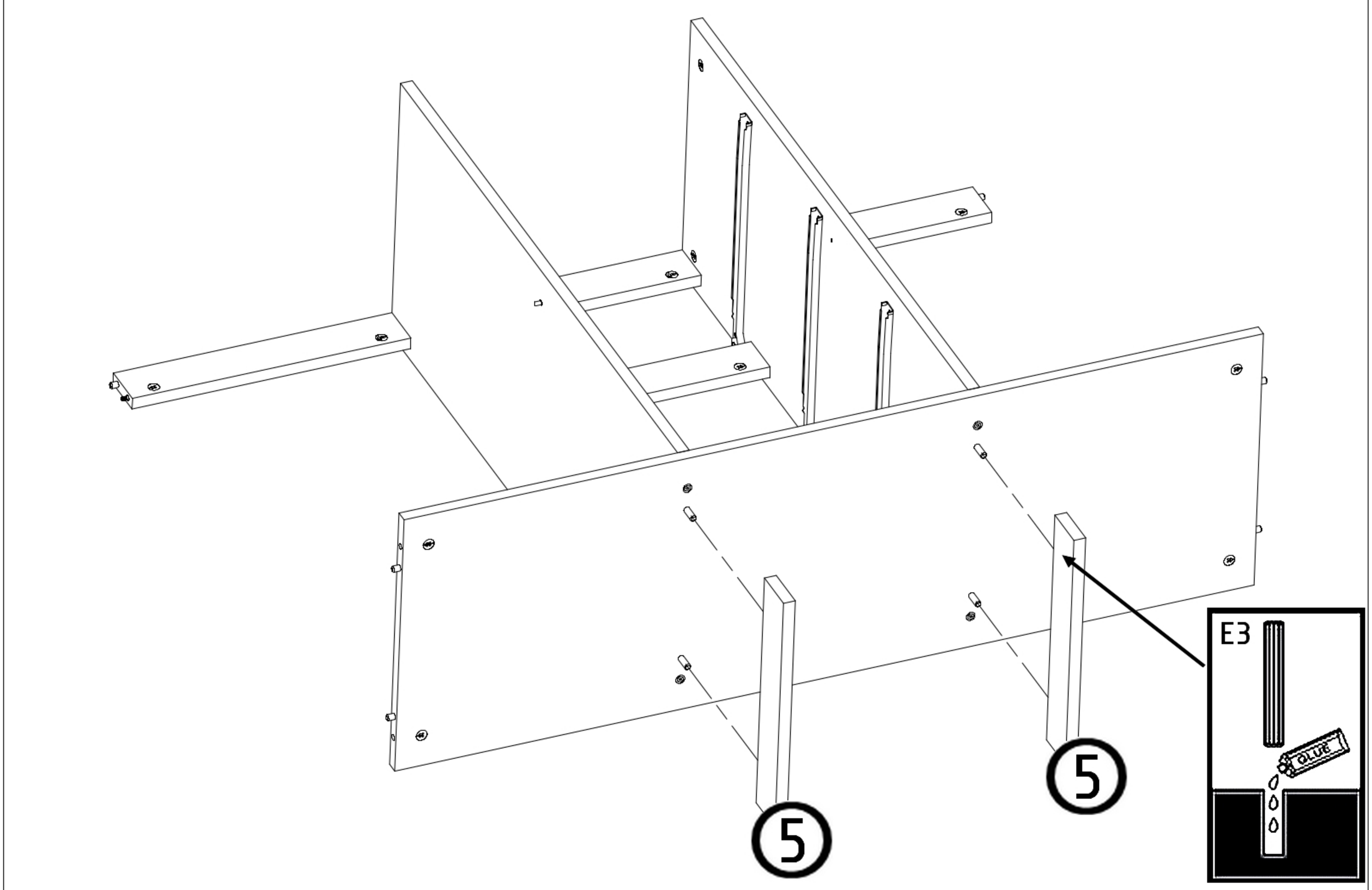
5
5
E3
GLUE

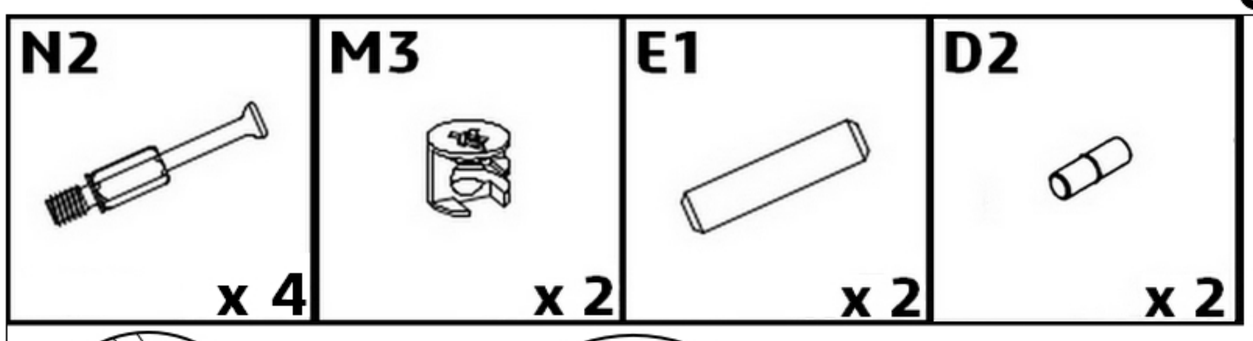
N2
x 4
M3
x 2
E1
x 2
D2
x 2

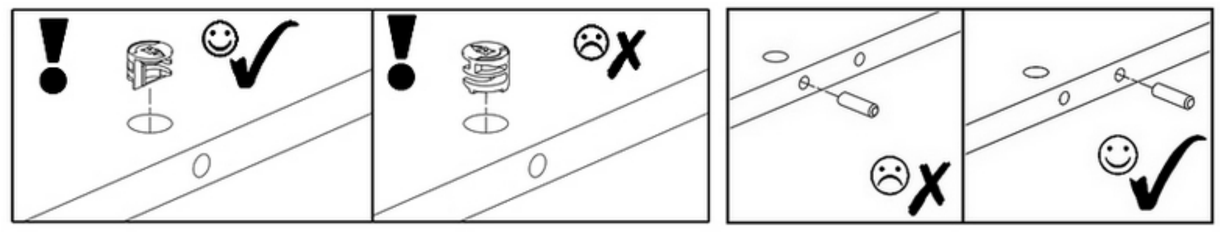

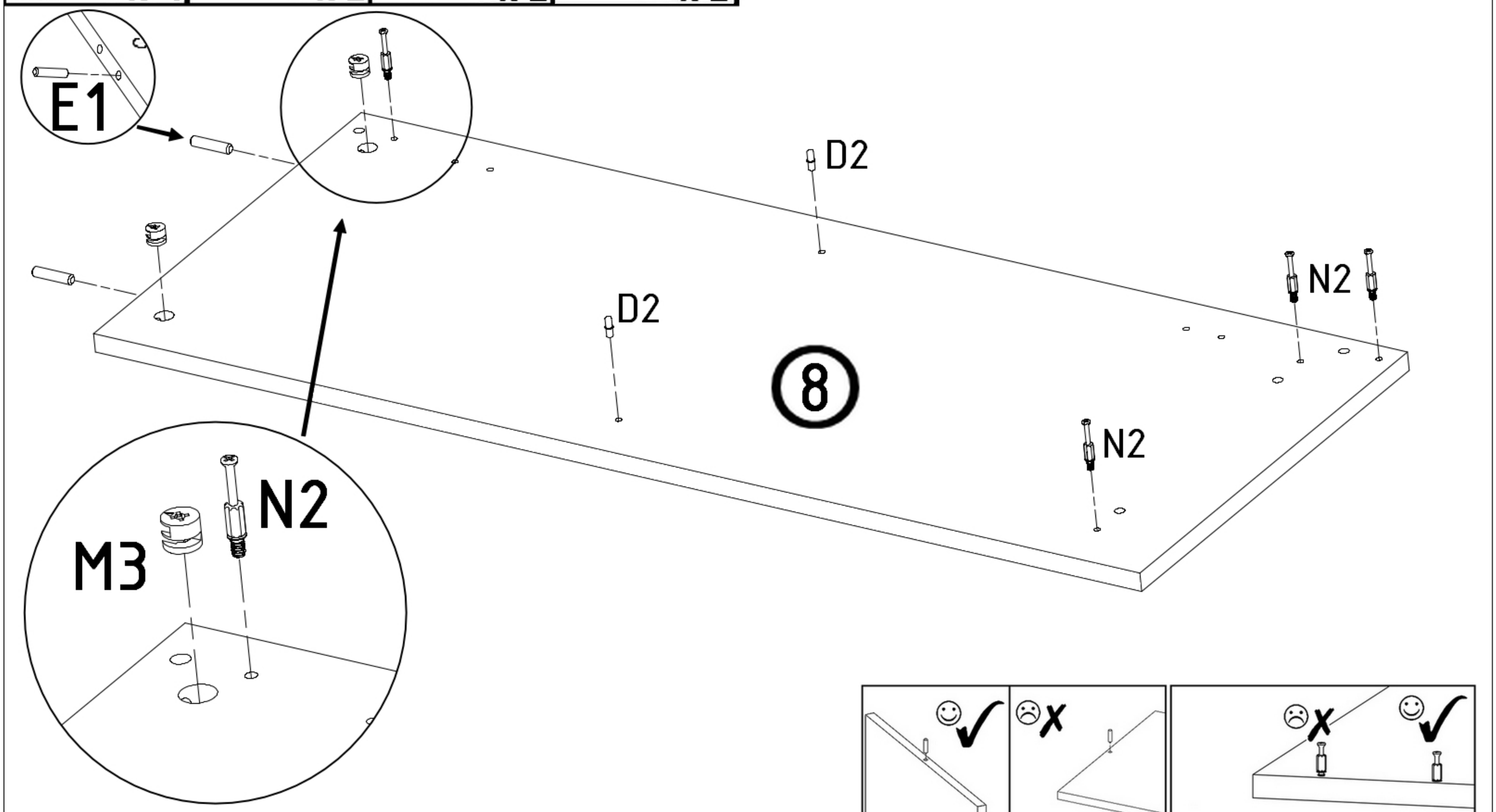
E1
D2
N2
D2
8
N2
N2
M3

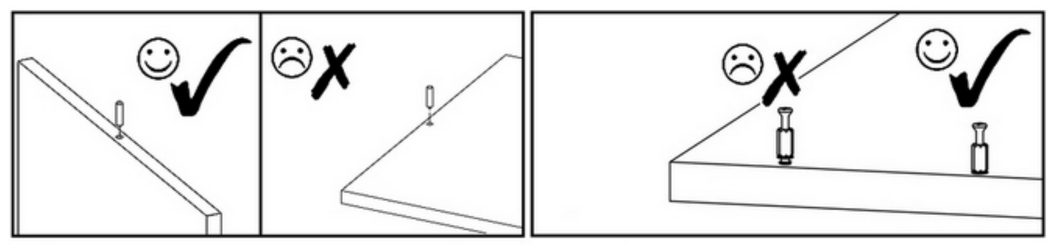

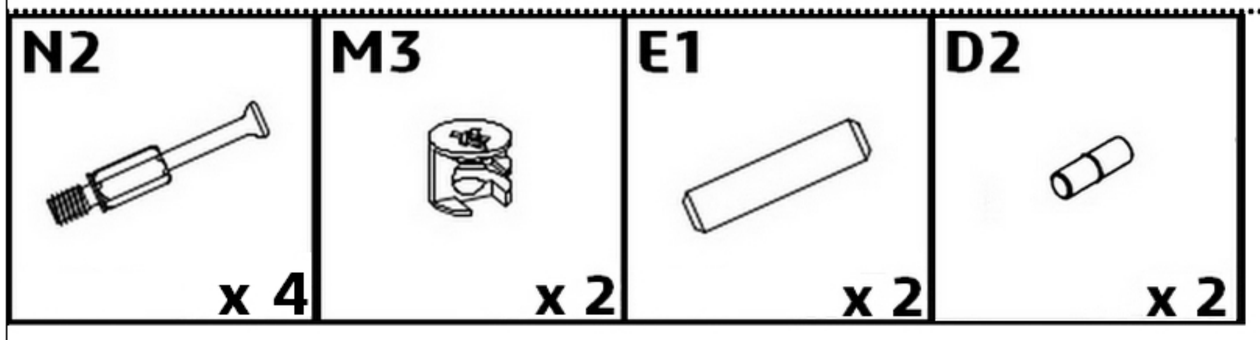
N2
x 4
M3
x 2
E1
x 2
D2
x 2

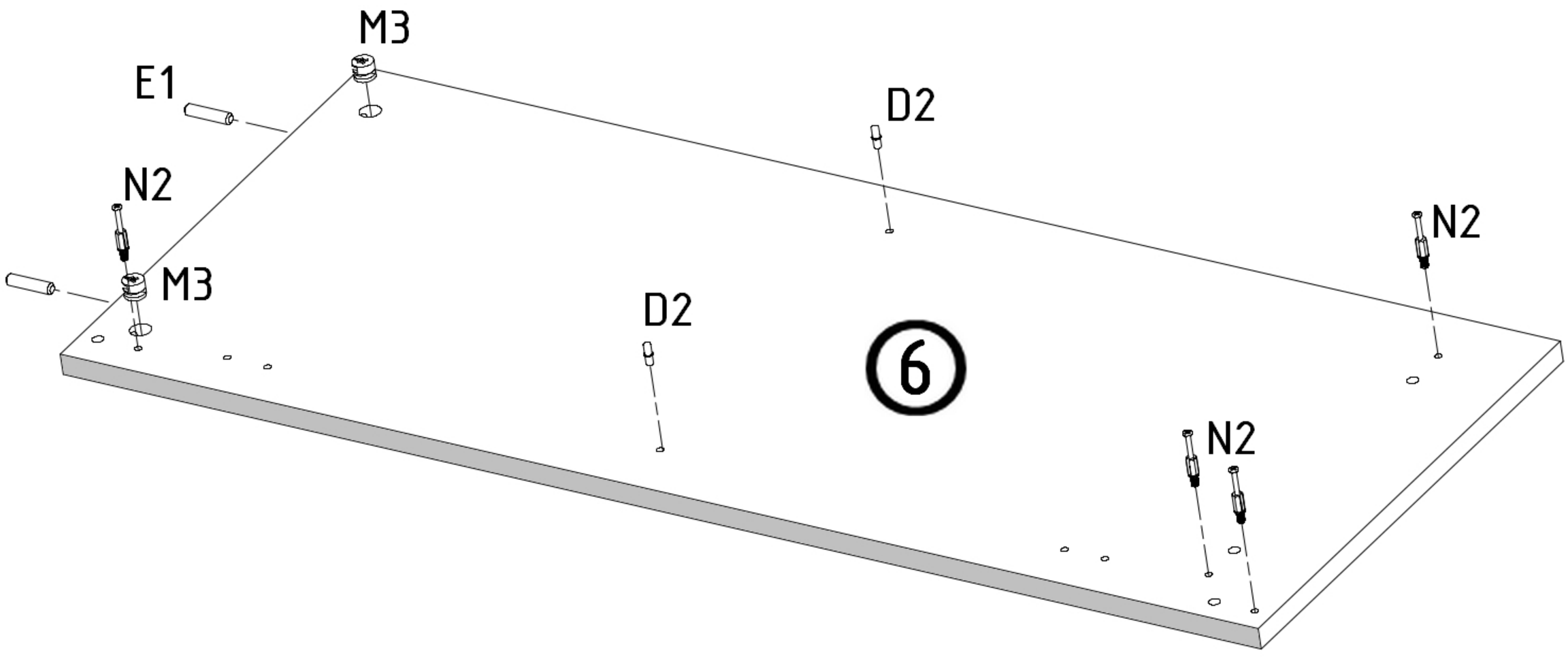
M3
E1
D2
N2
N2
M3
D2
6
N2

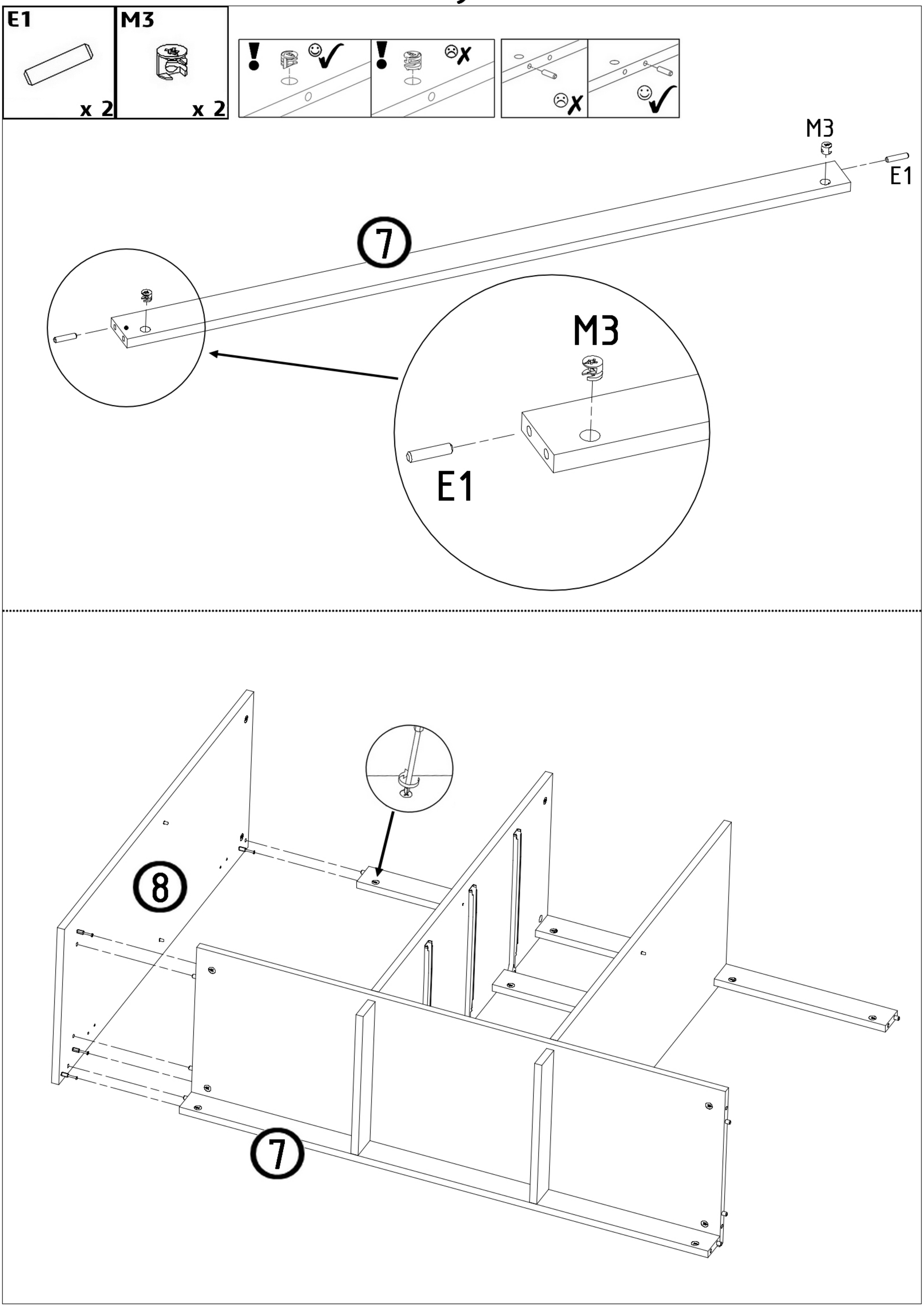
E1
x 2
M3
x 2
M3
E1
7
M3
E1
8
7

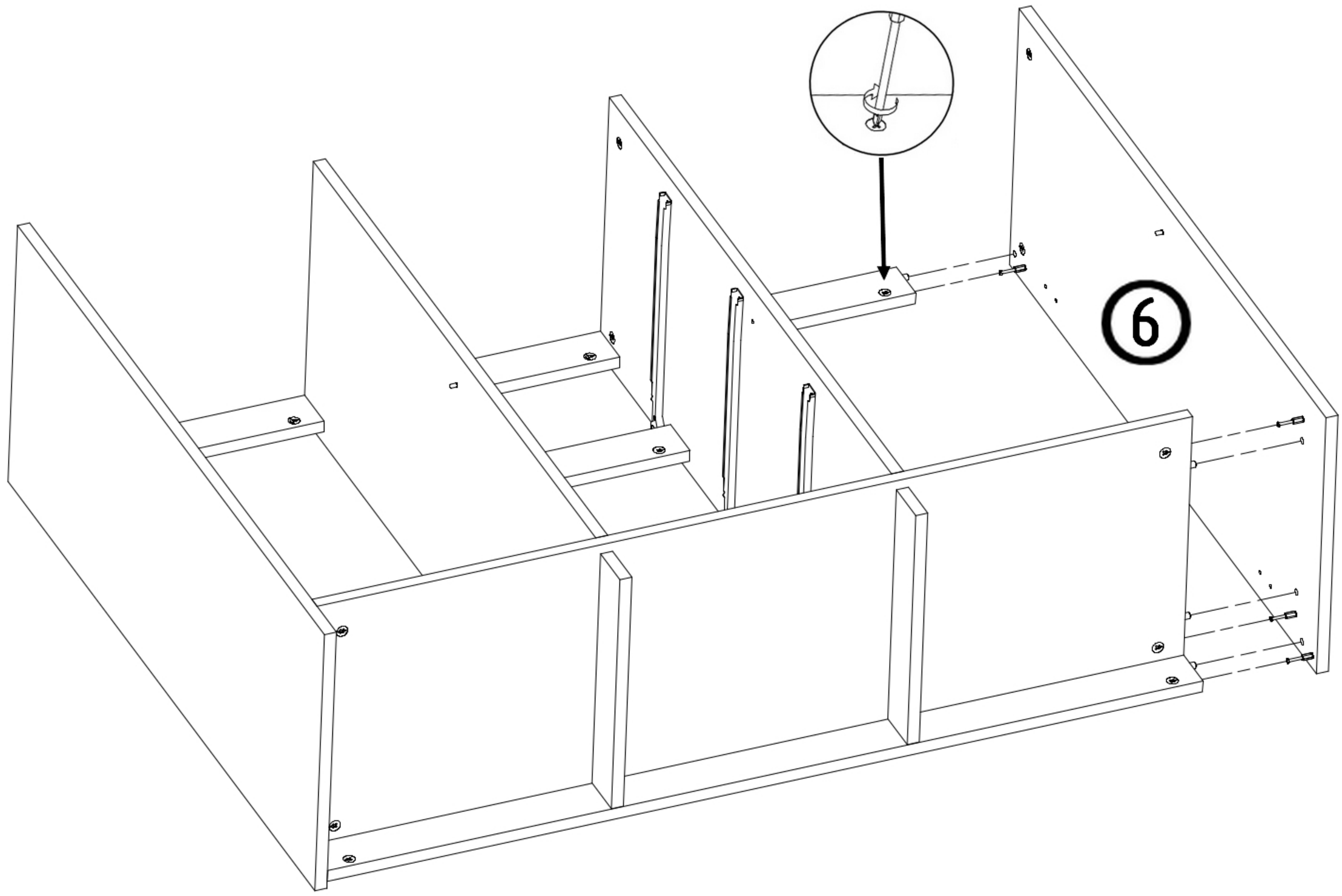
6

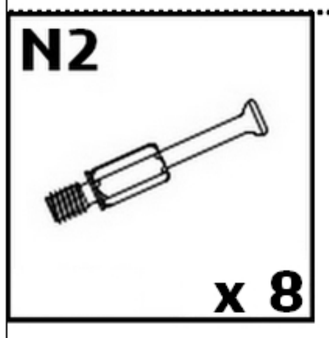
N2
x 8

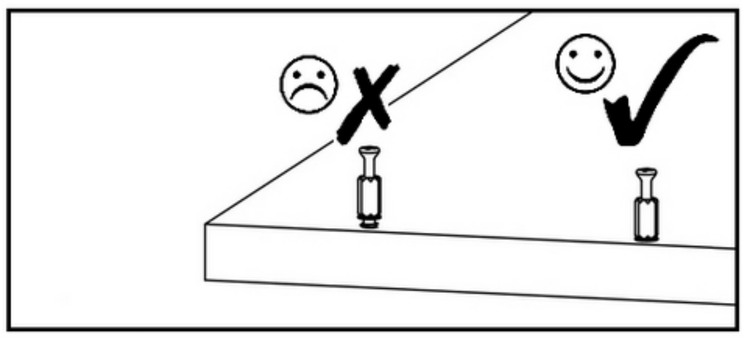

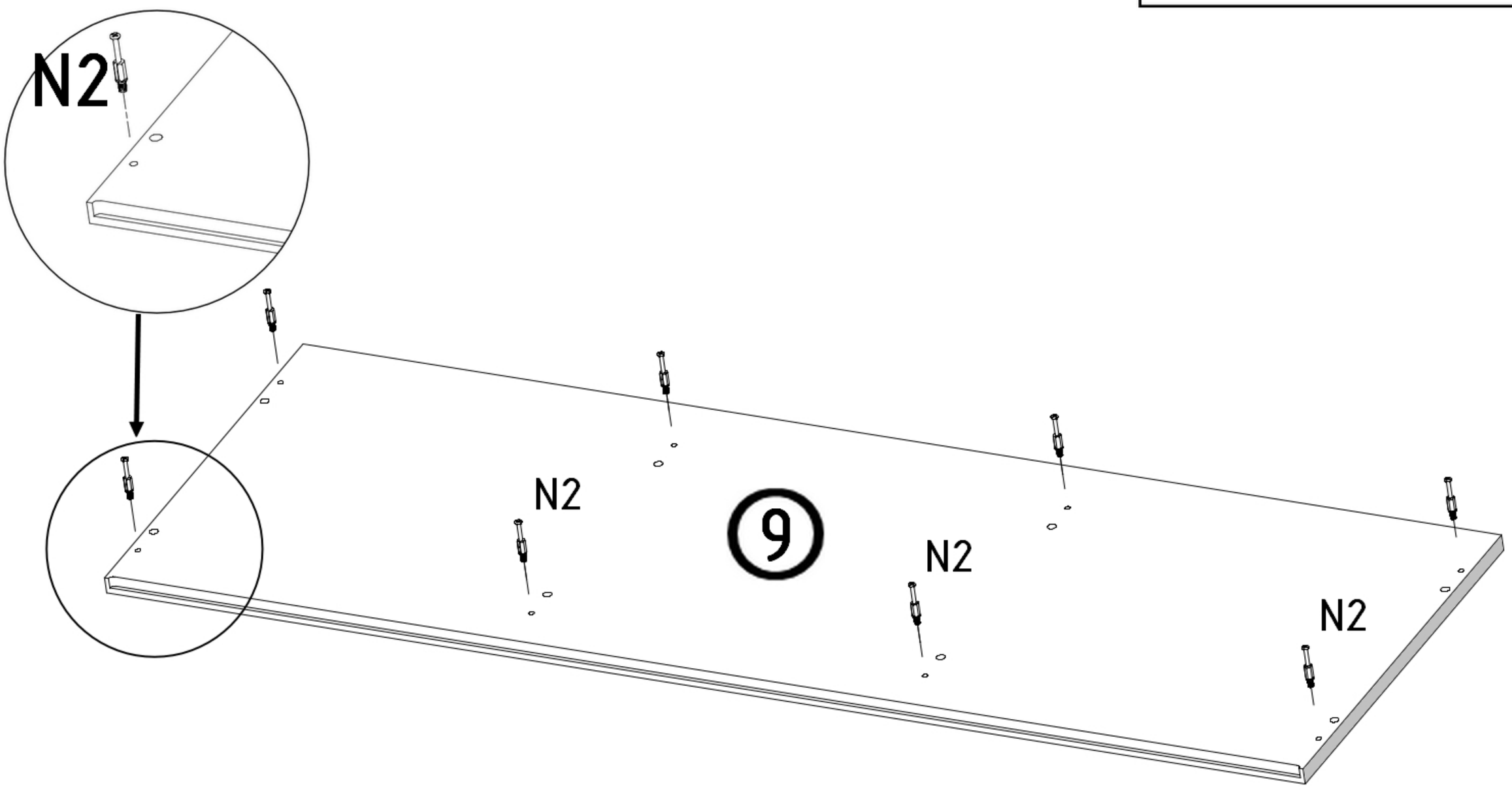
N2
N2
9
N2
N2

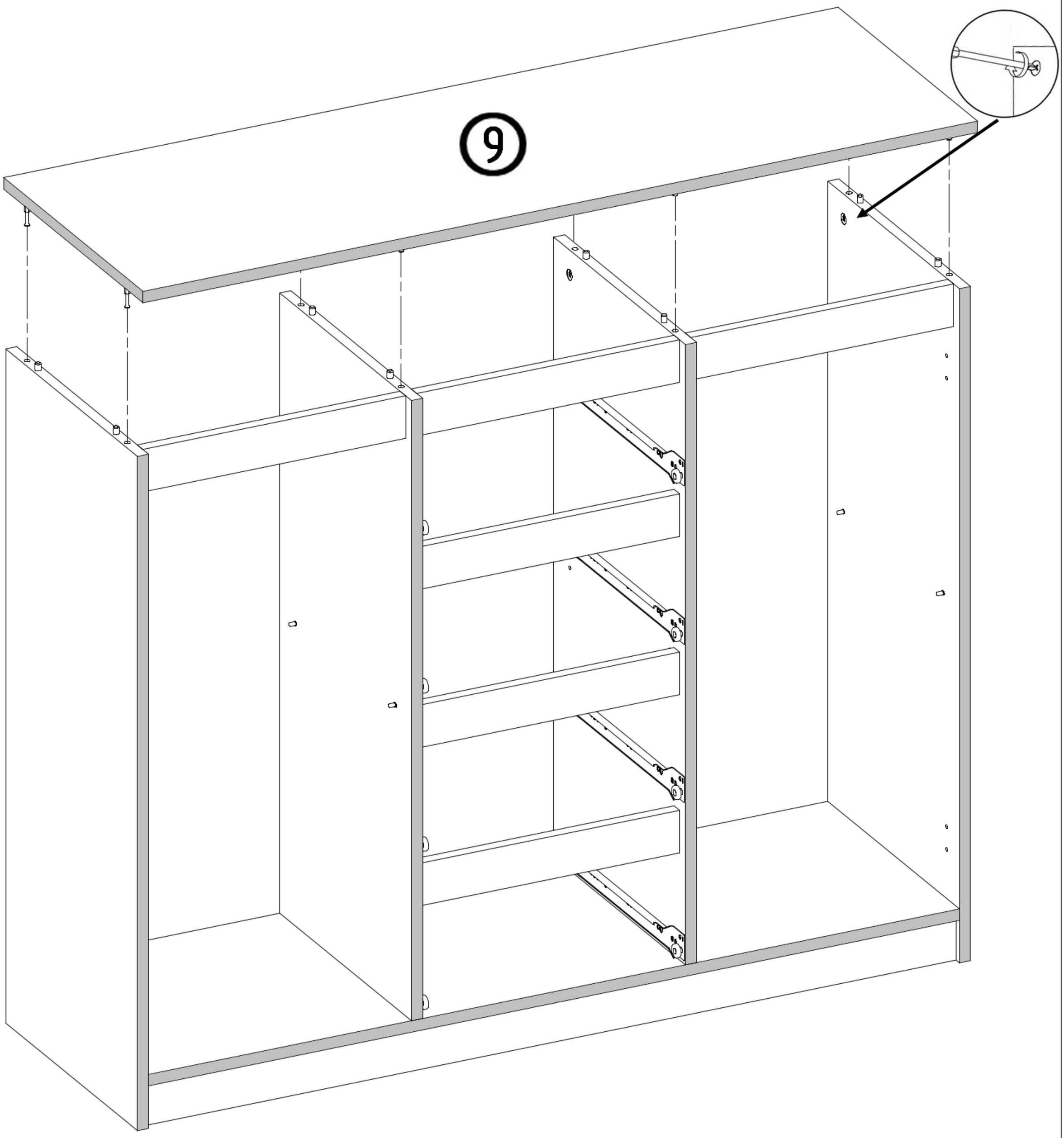
9

S5	Z4	T1	Z2
x 10	x 10	x 8	x 60

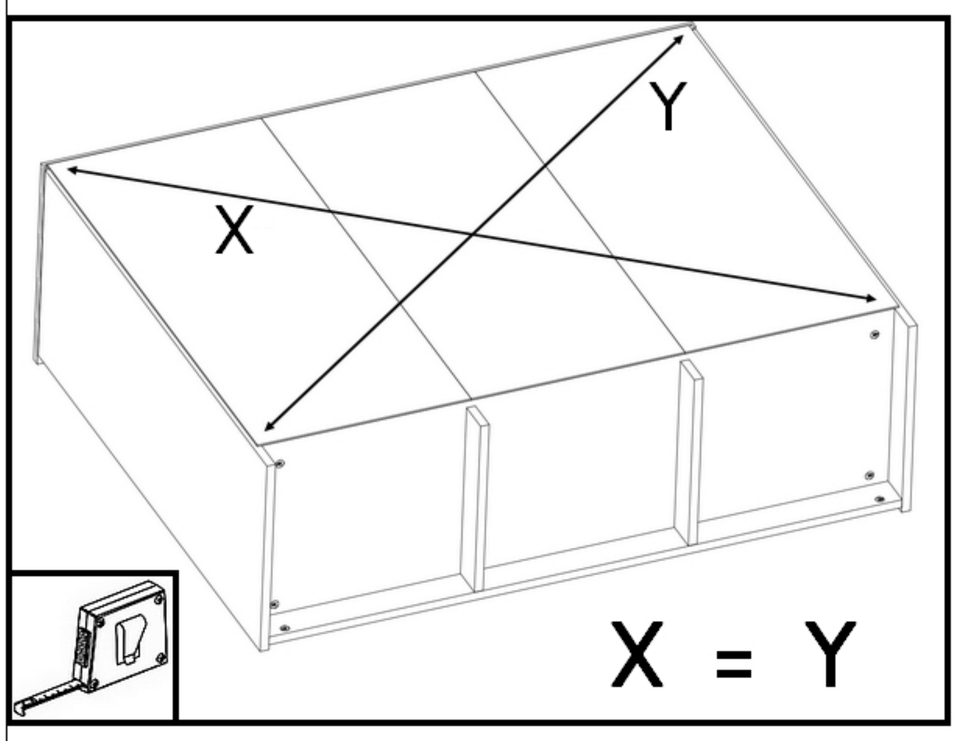

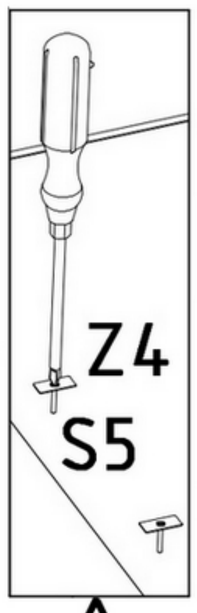

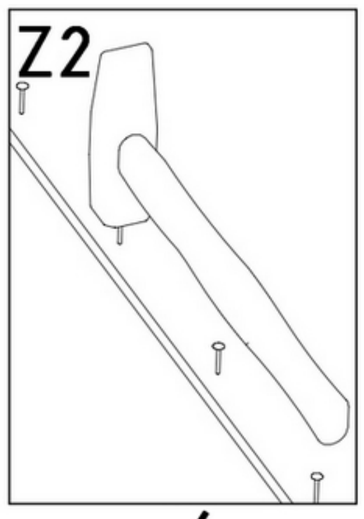

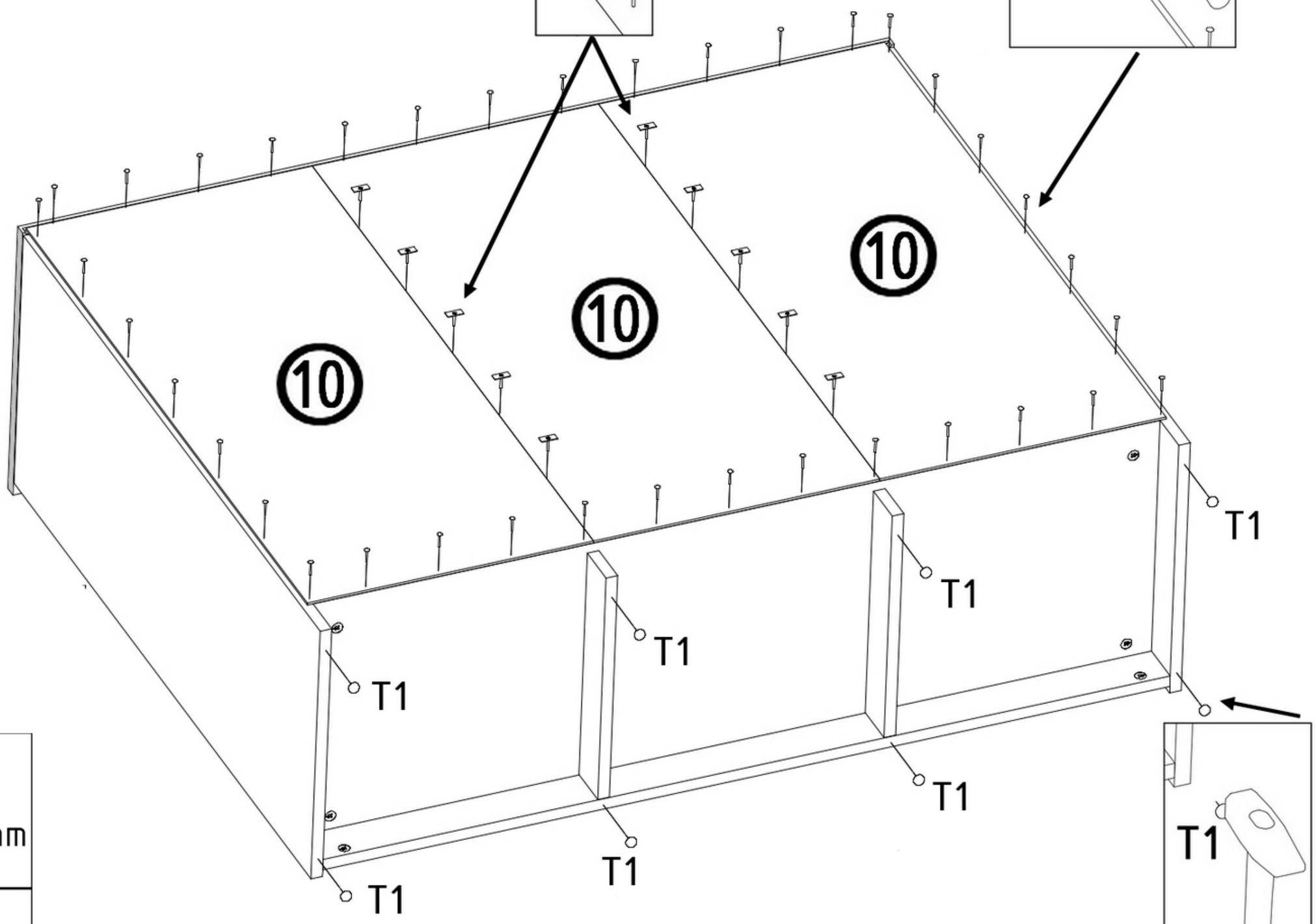

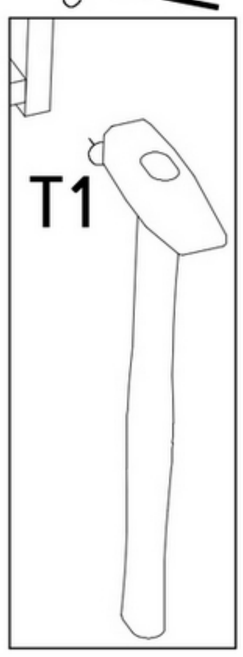

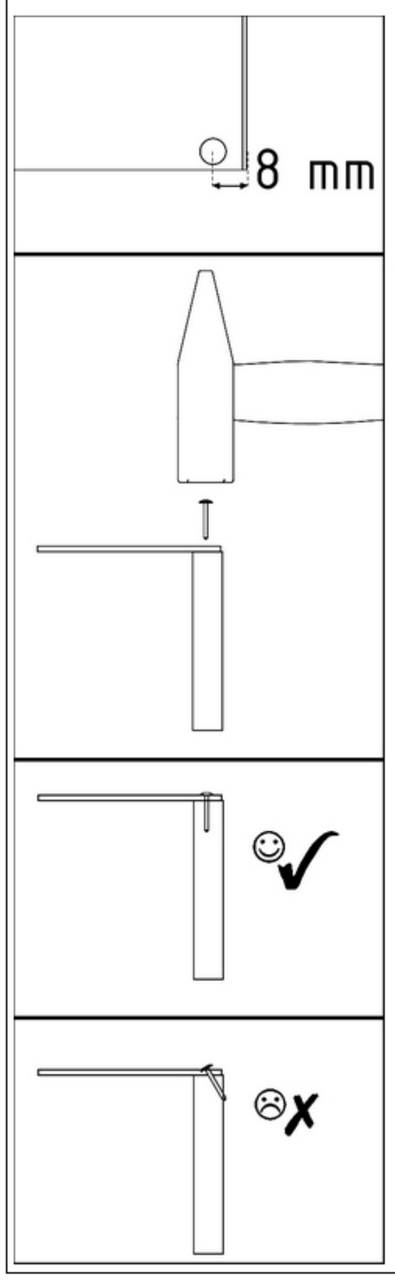

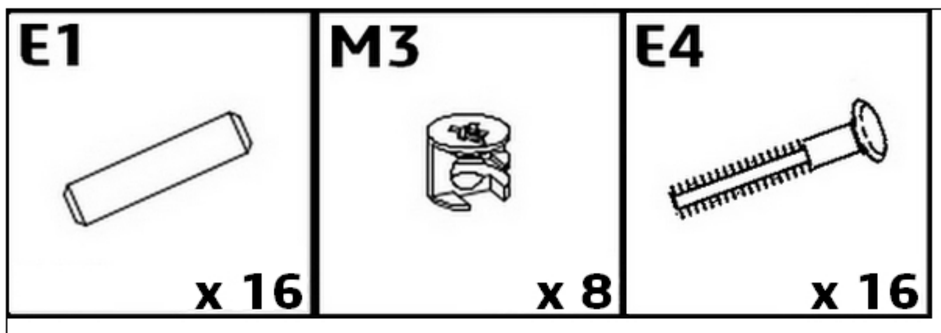
E1
x 16
M3
x 8
E4
x 16

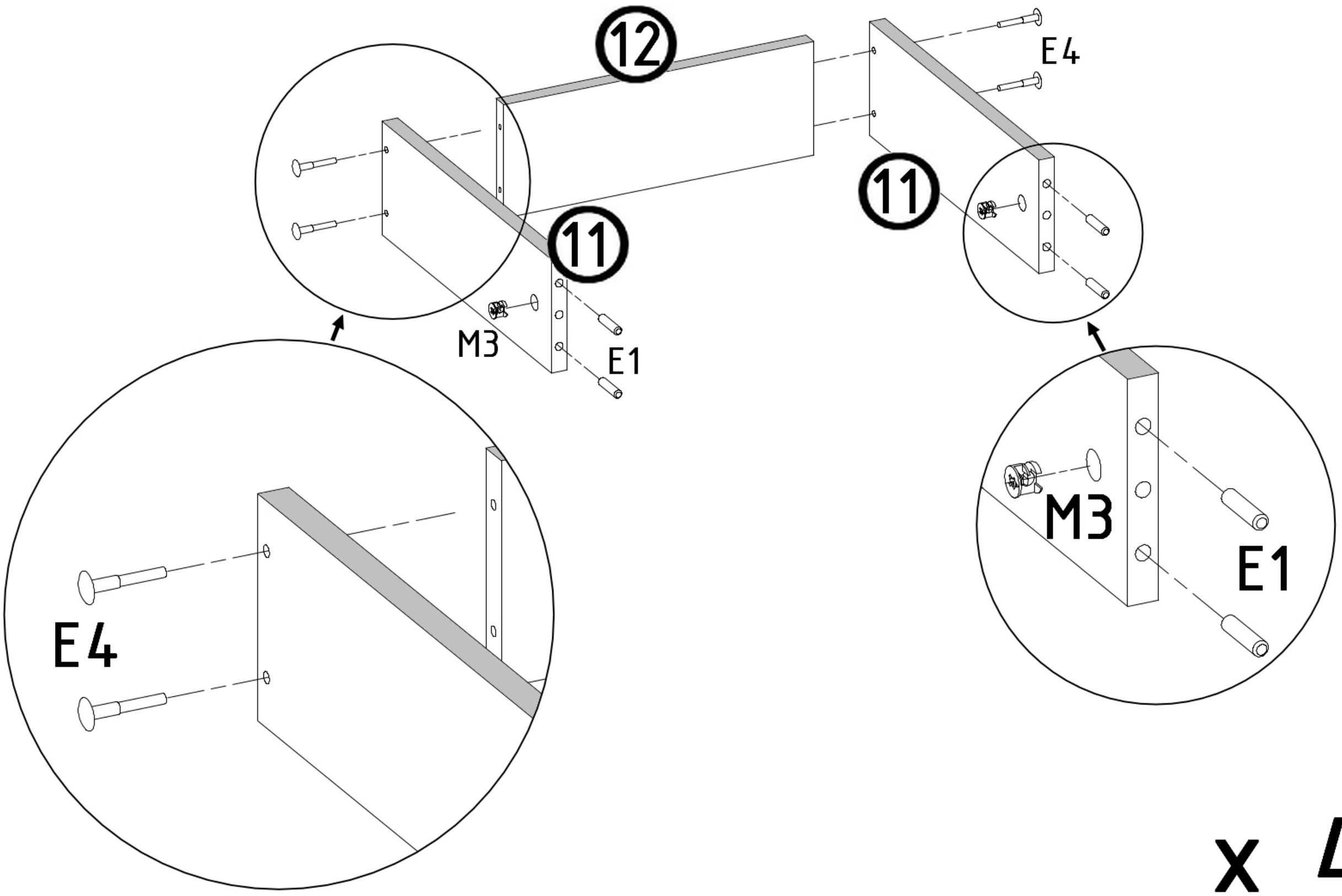
12
E4
11
11
M3
E1
M3
E1
E4
x 4

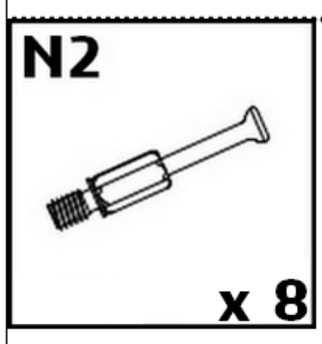
N2
x 8

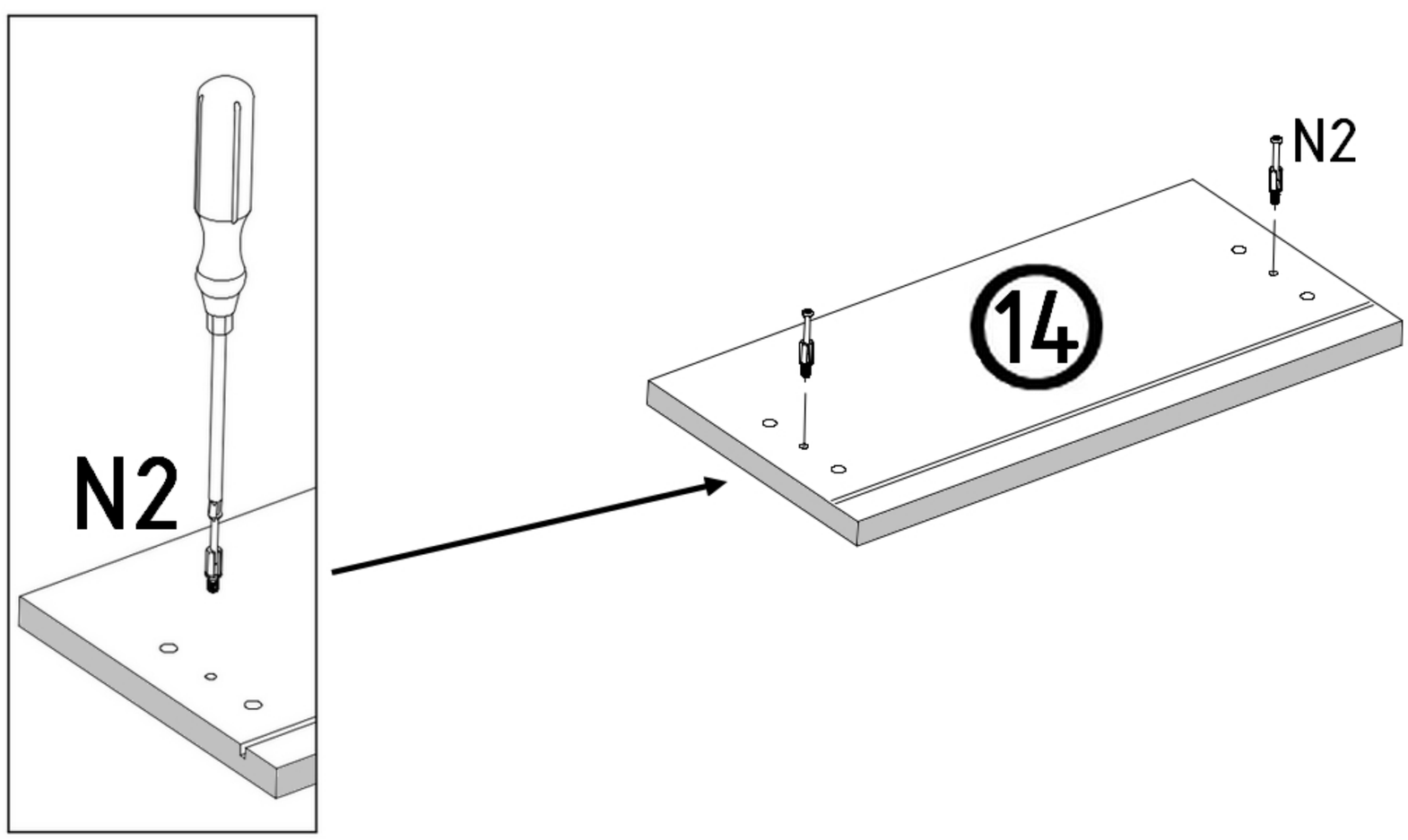
N2
N2
14
x 4

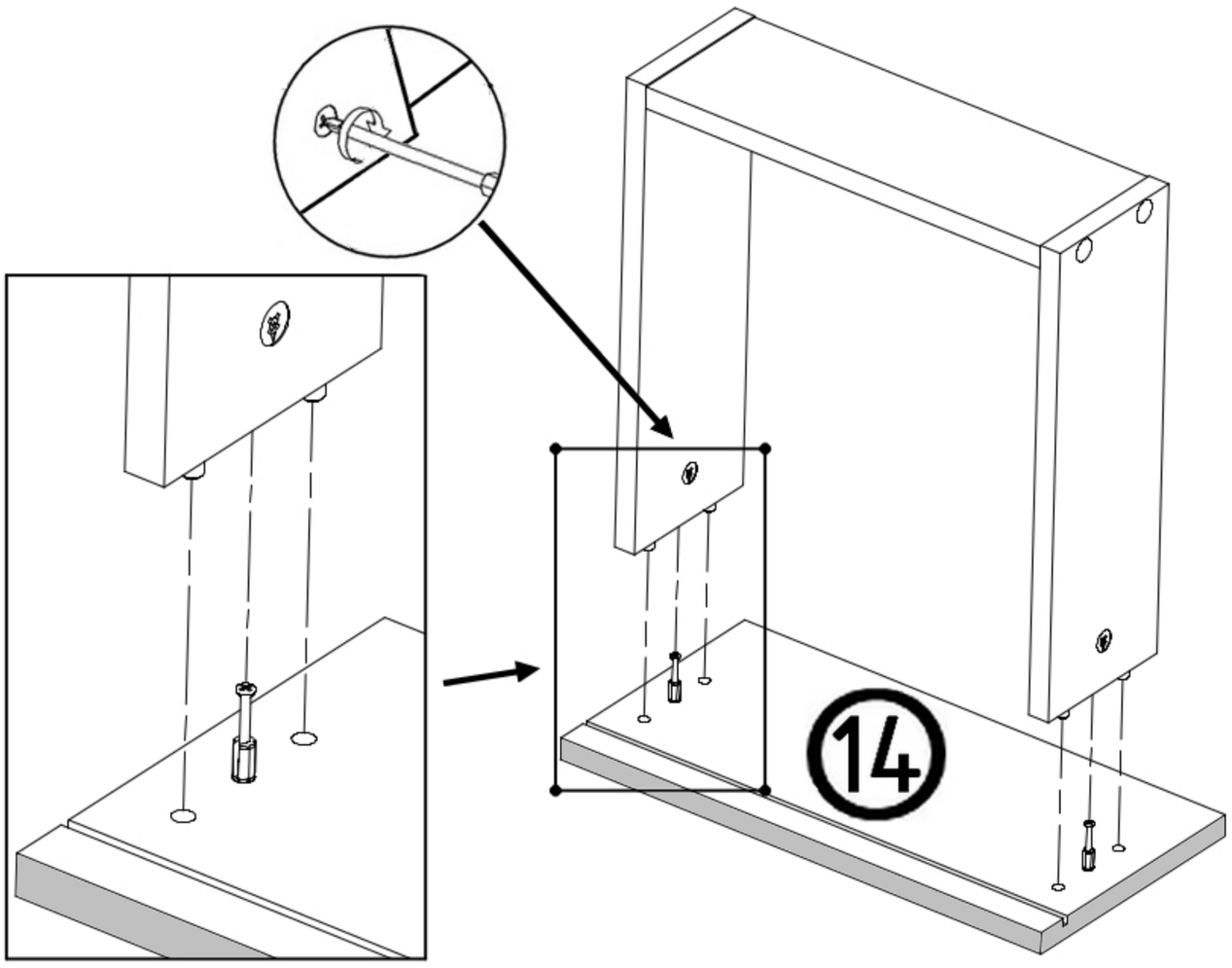

x 4

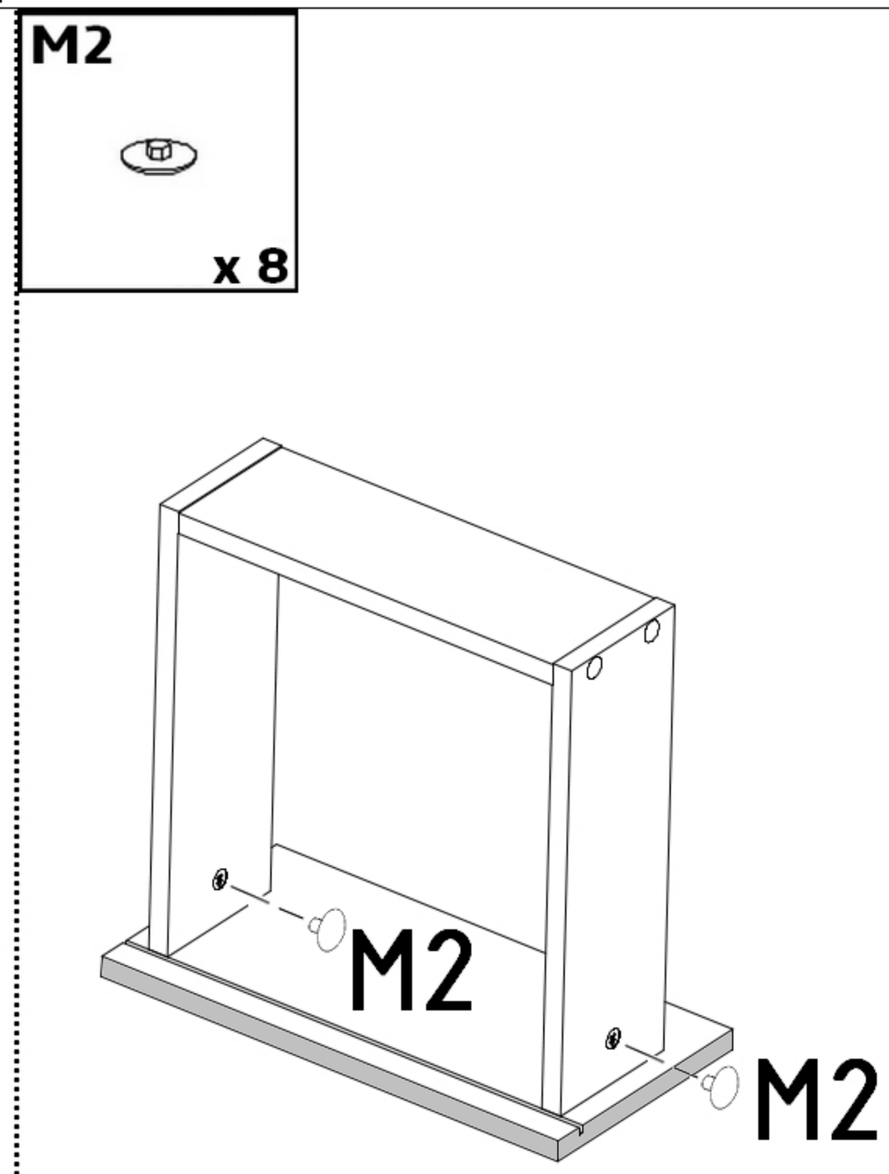

x 4

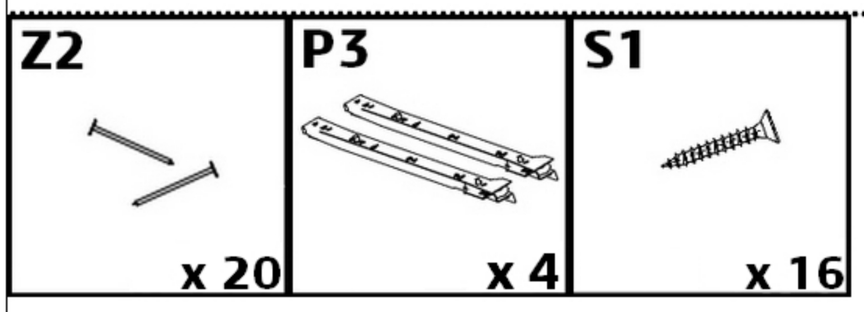

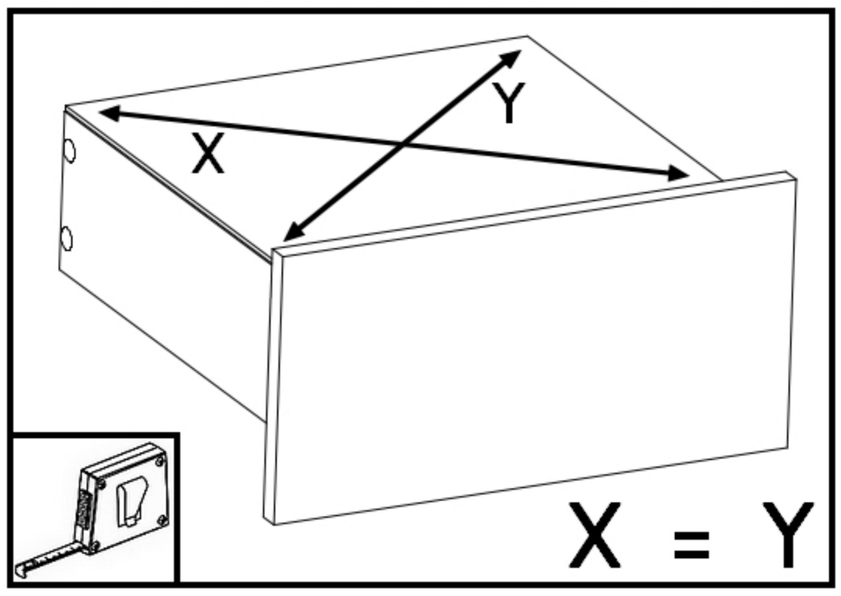

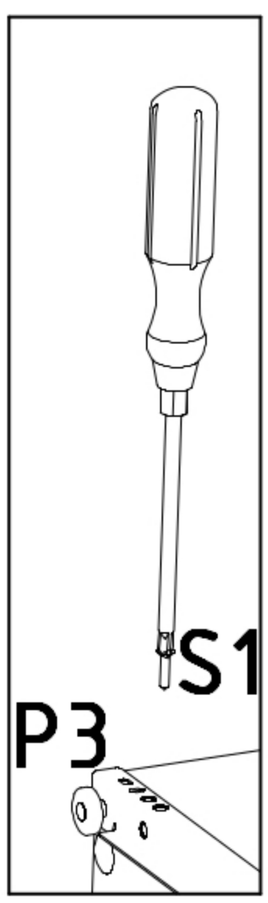

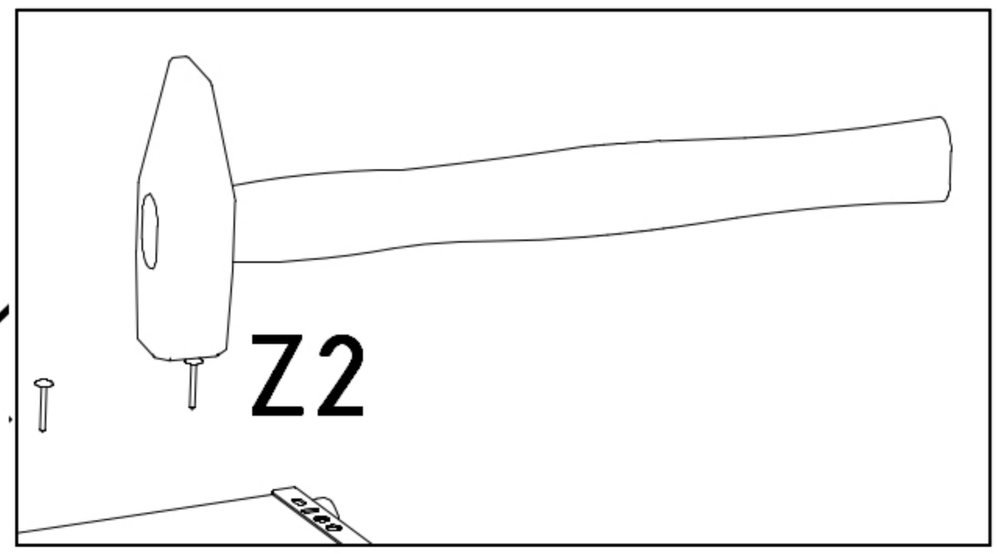

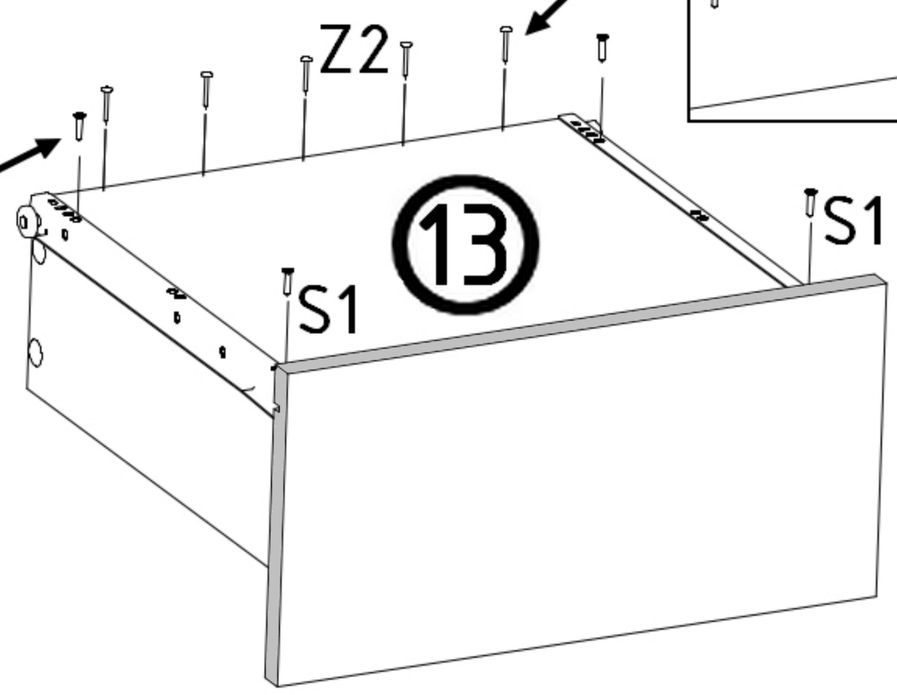

x 4

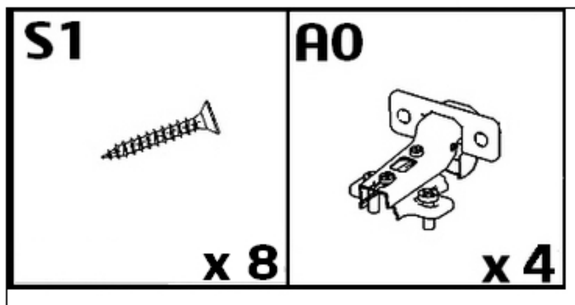
S1
x 8
A0
x 4

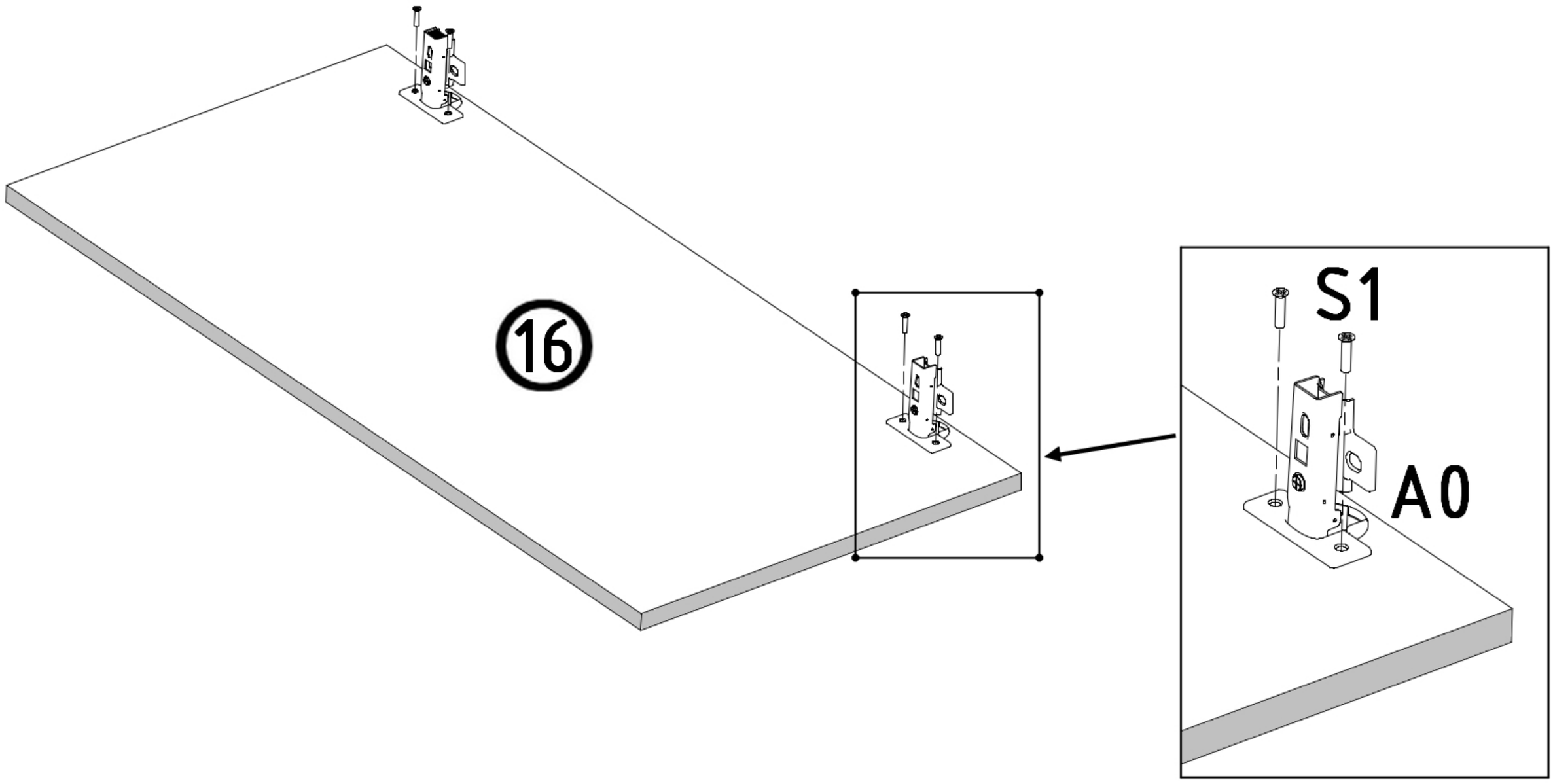
16
S1
A0

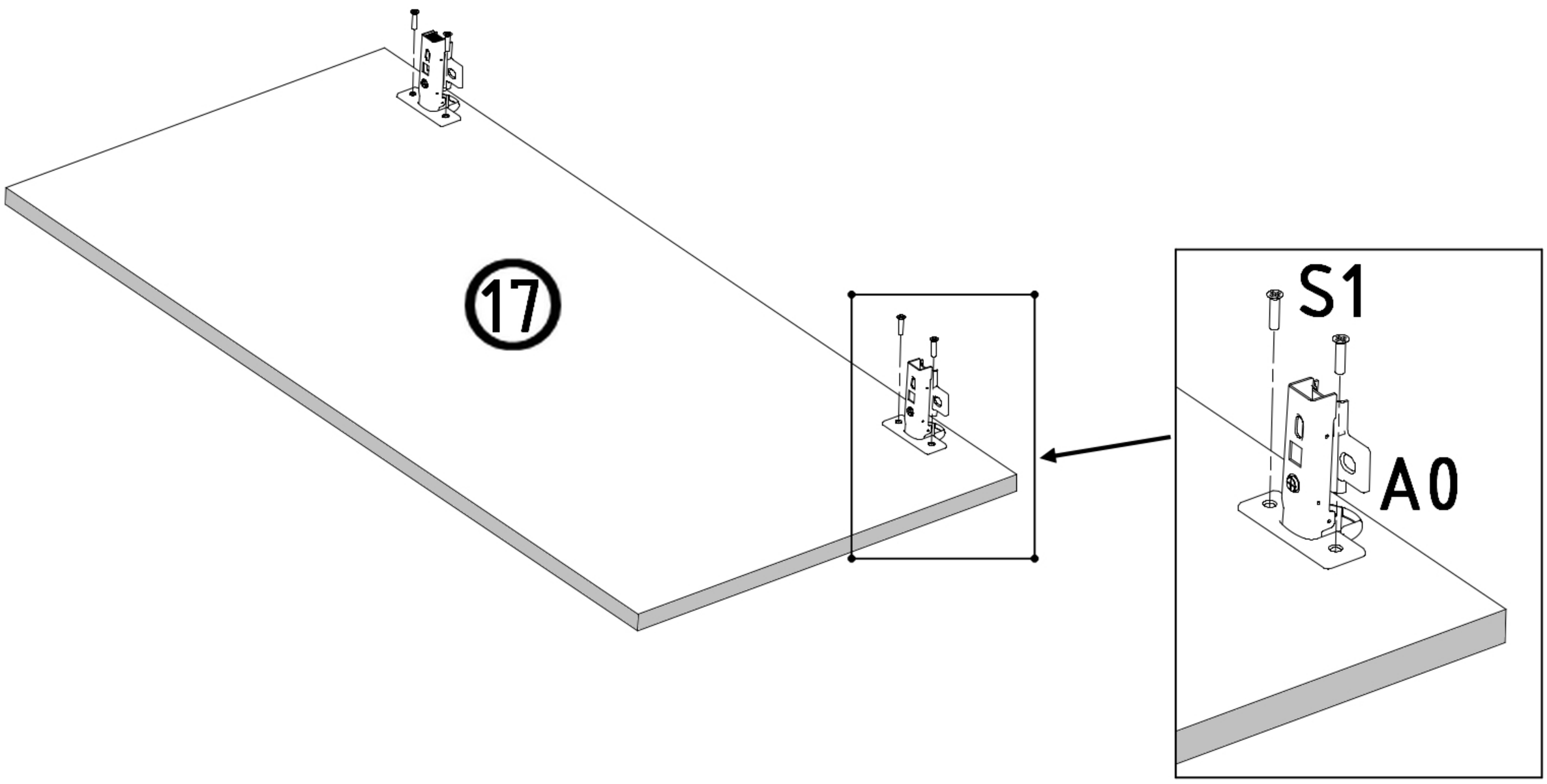
17
S1
A0

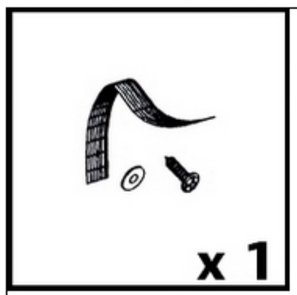
x 1

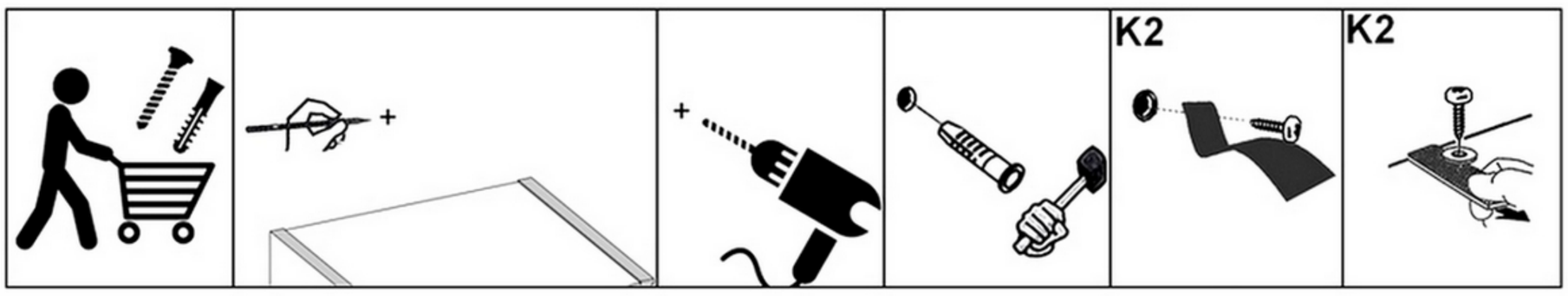
K2
K2

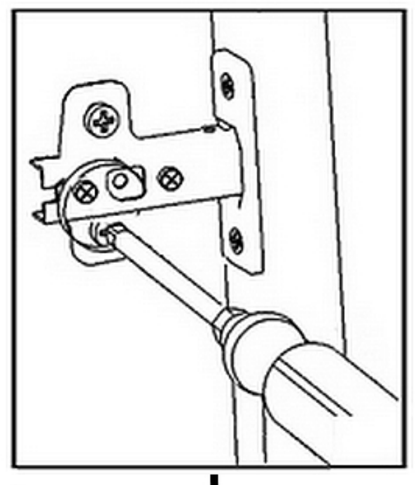

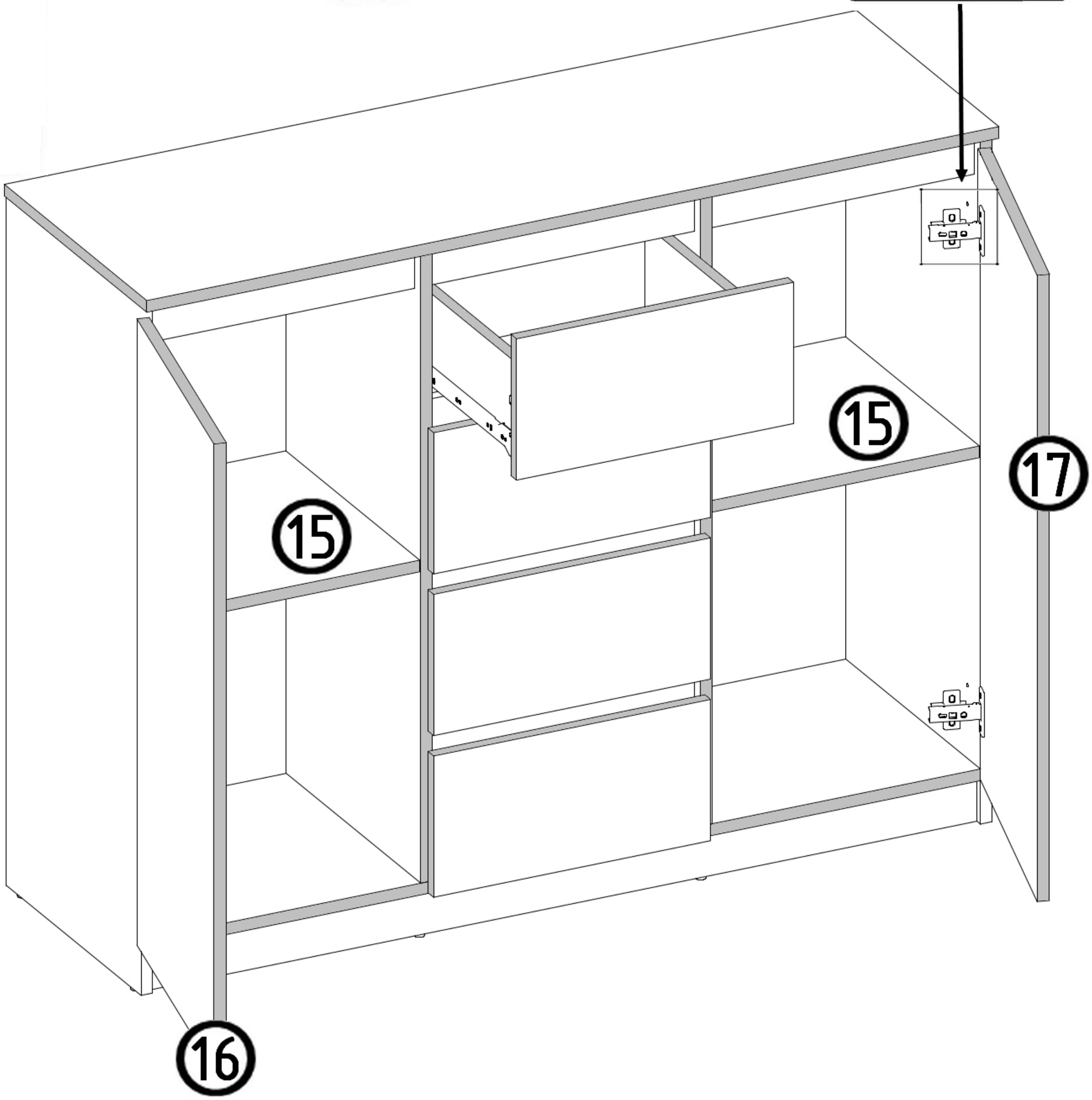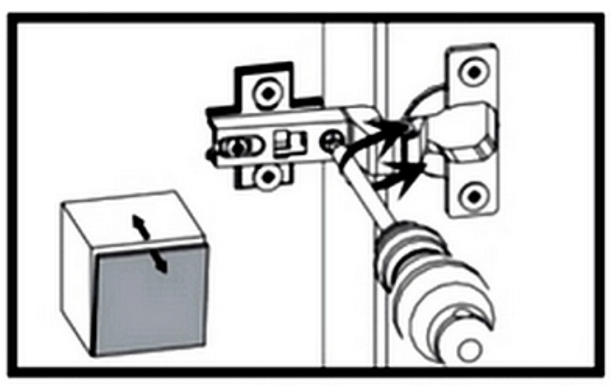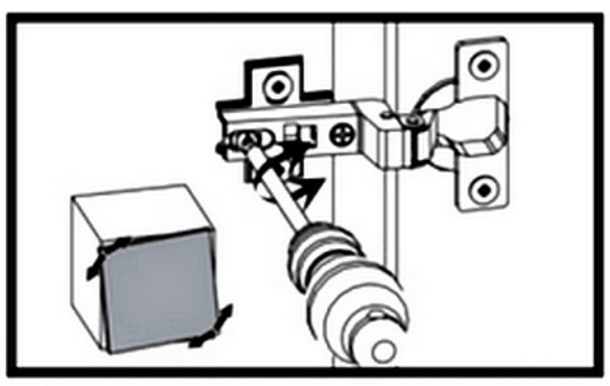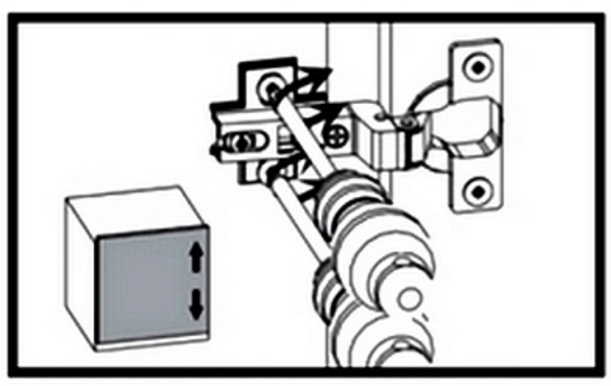
15
15
17
16