BLOX TYP - 11

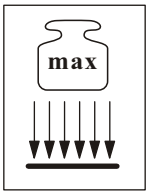

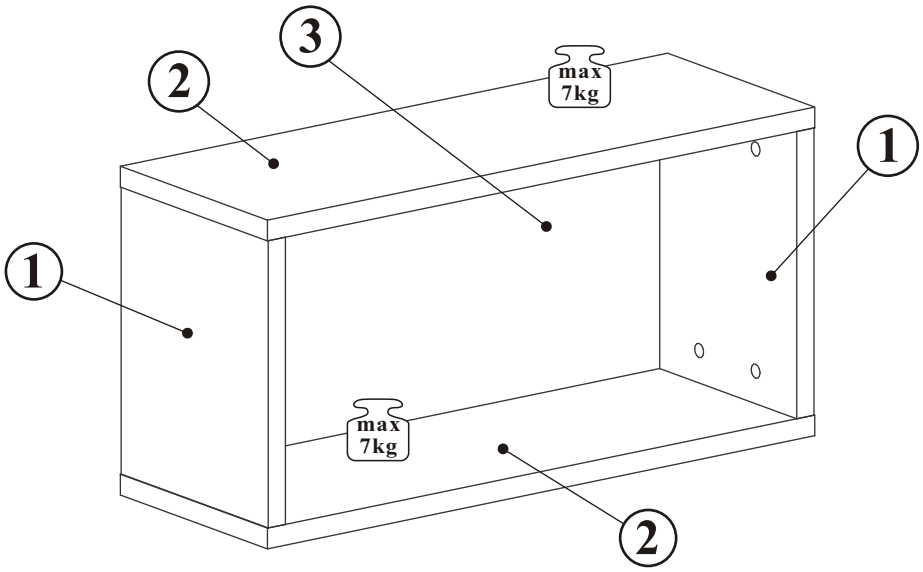

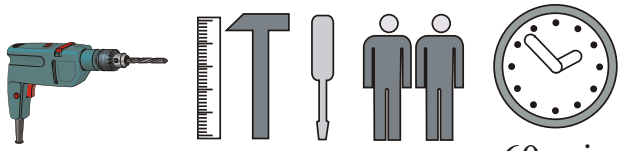

60 min

NO	Dim.		Col.-No	Qty
1	305	250	1	2
2	699	250	1	2
3	305	653	1	1

BLOX TYP - 11

A1 x18 ø8x36	B4 x14	B5 x6 ø15x12	B16 x8 Ø15x16	G5 x14	D28 x4 ESØ6x9,5
KR2 x2	ZM1 x2	G2 x1			

0 mm 10 20 30 40 50 60

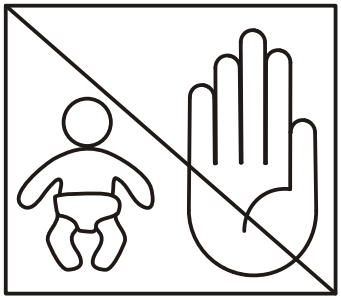
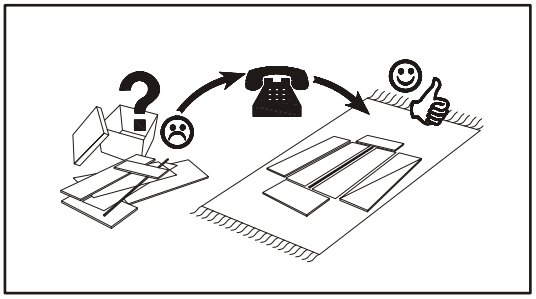
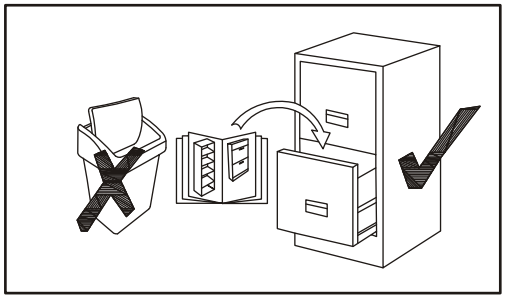
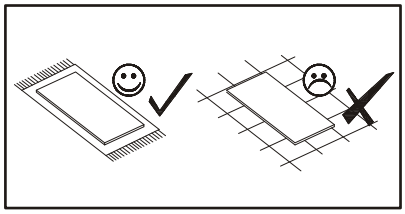
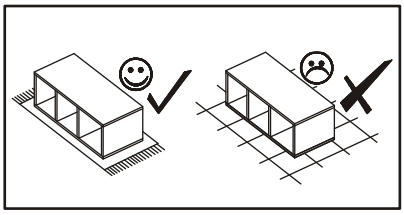
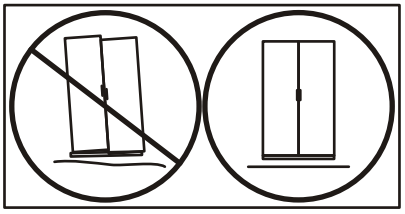
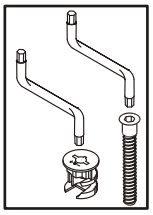
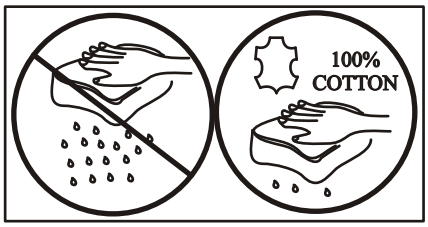

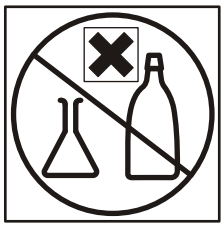
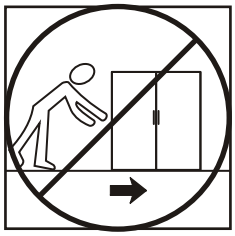
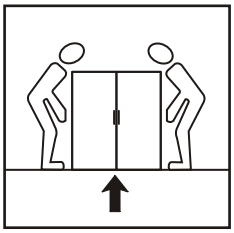
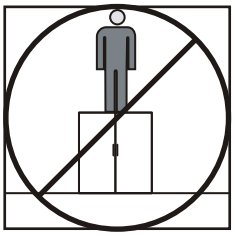
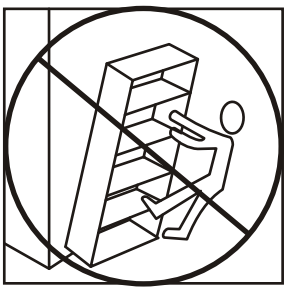
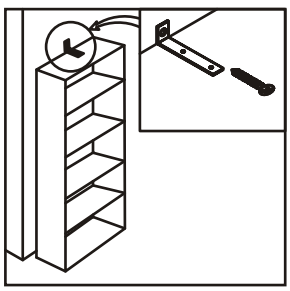

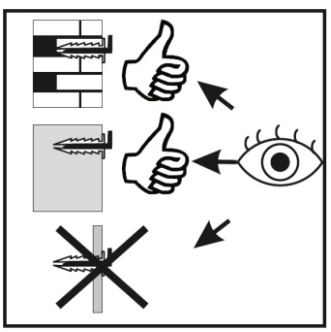

BLOX TYP - 11

1

B4 x12

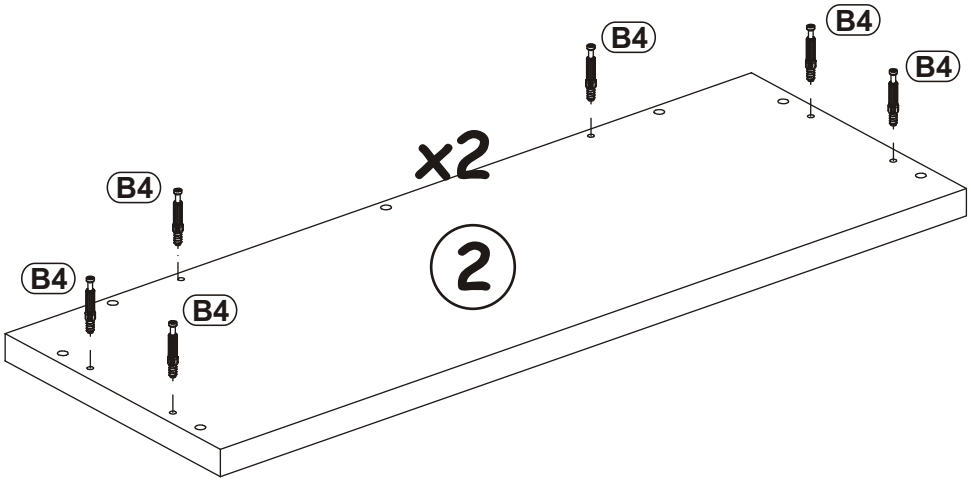

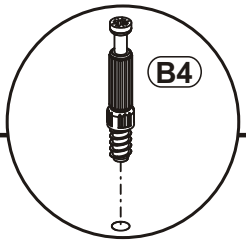

2

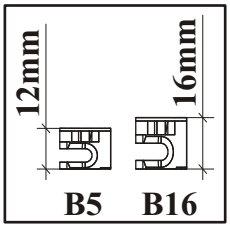

B4 x2

A1 x8 ø8x36

B16 x8 Ø15x16

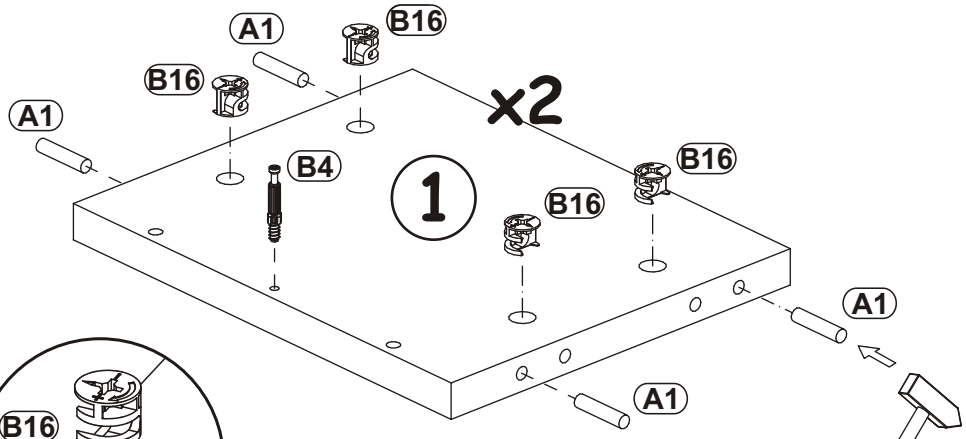

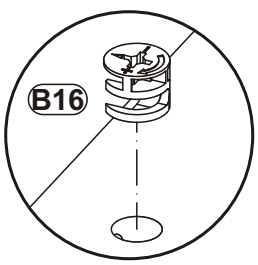

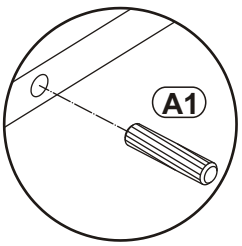

BLOX TYP - 11

D28	ZM1	A1	B5
x4	x2	x10	x6
ESØ6x9,5		ø8x36	ø15x12

3

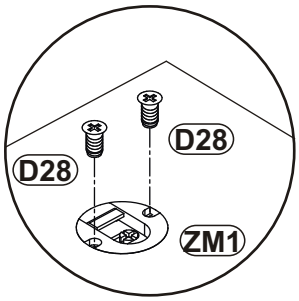

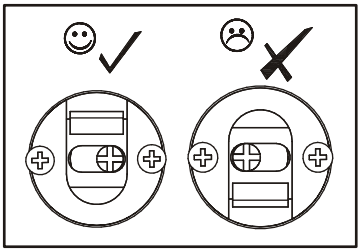

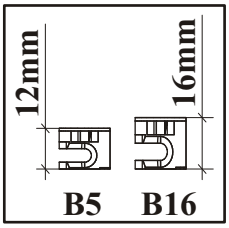

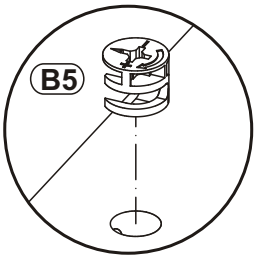

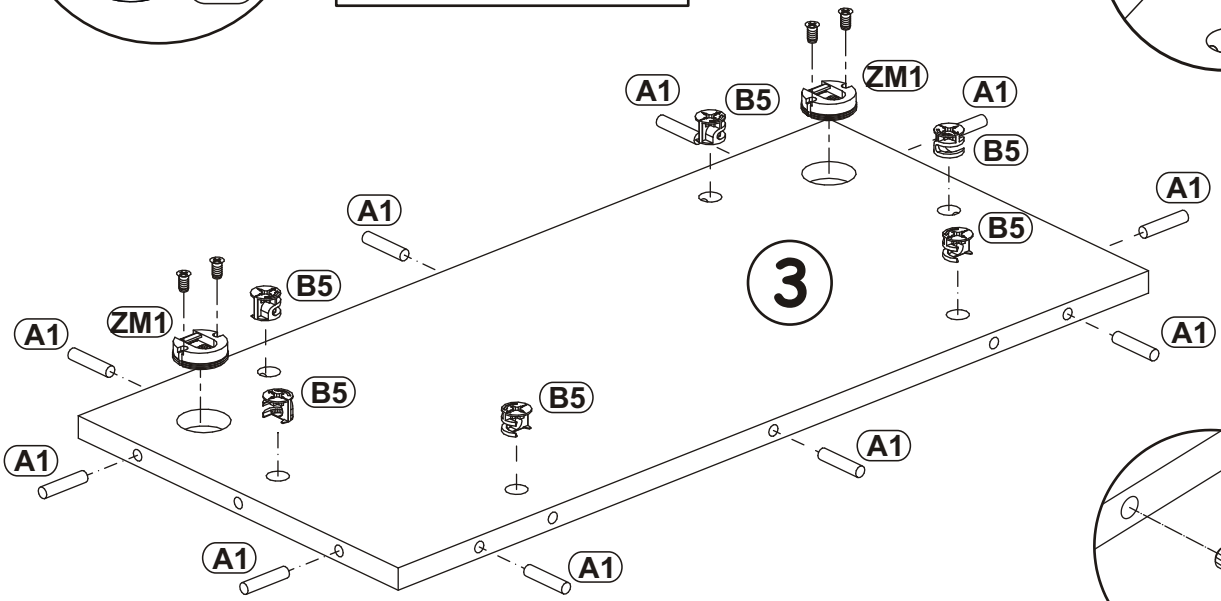

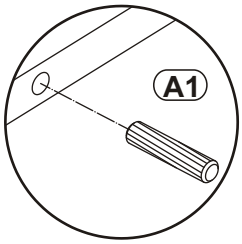

4

G5
x2

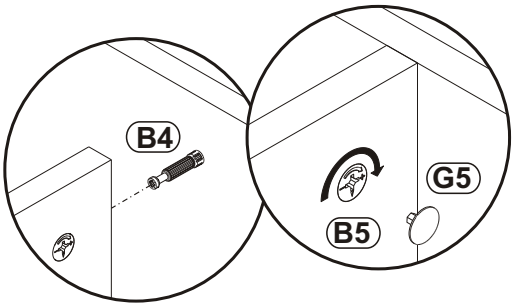

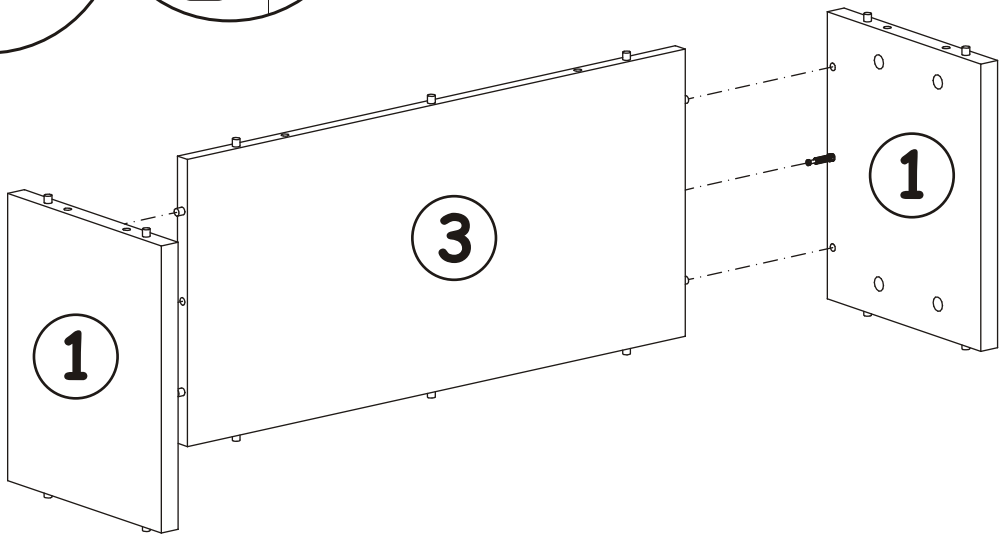

BLOX TYP - 11

5

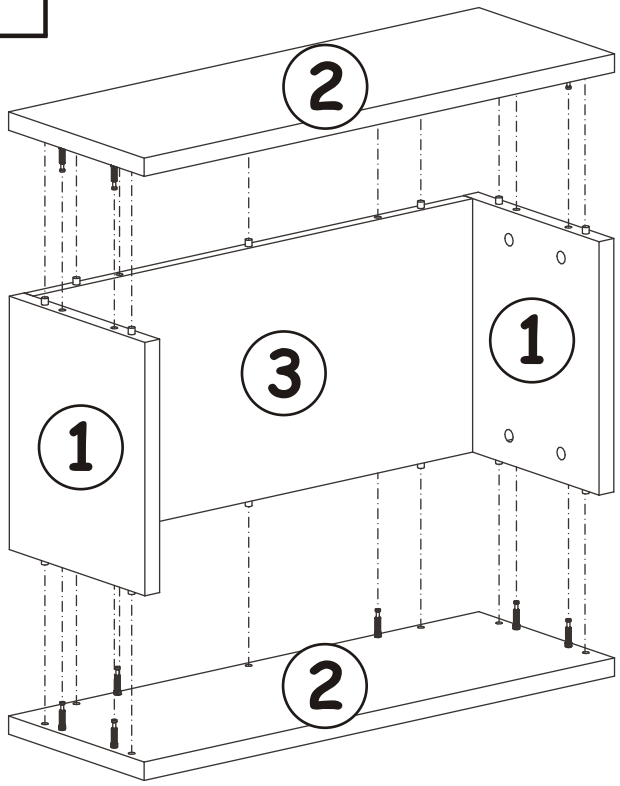

G5 x12

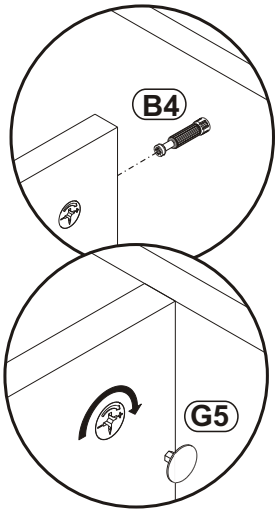

6

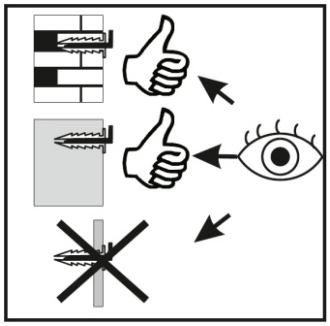

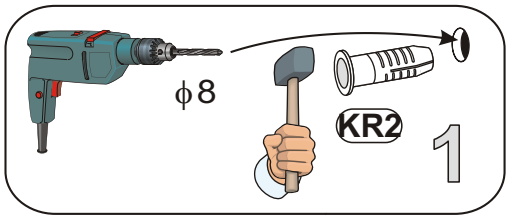

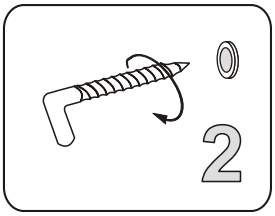

KR2 x2

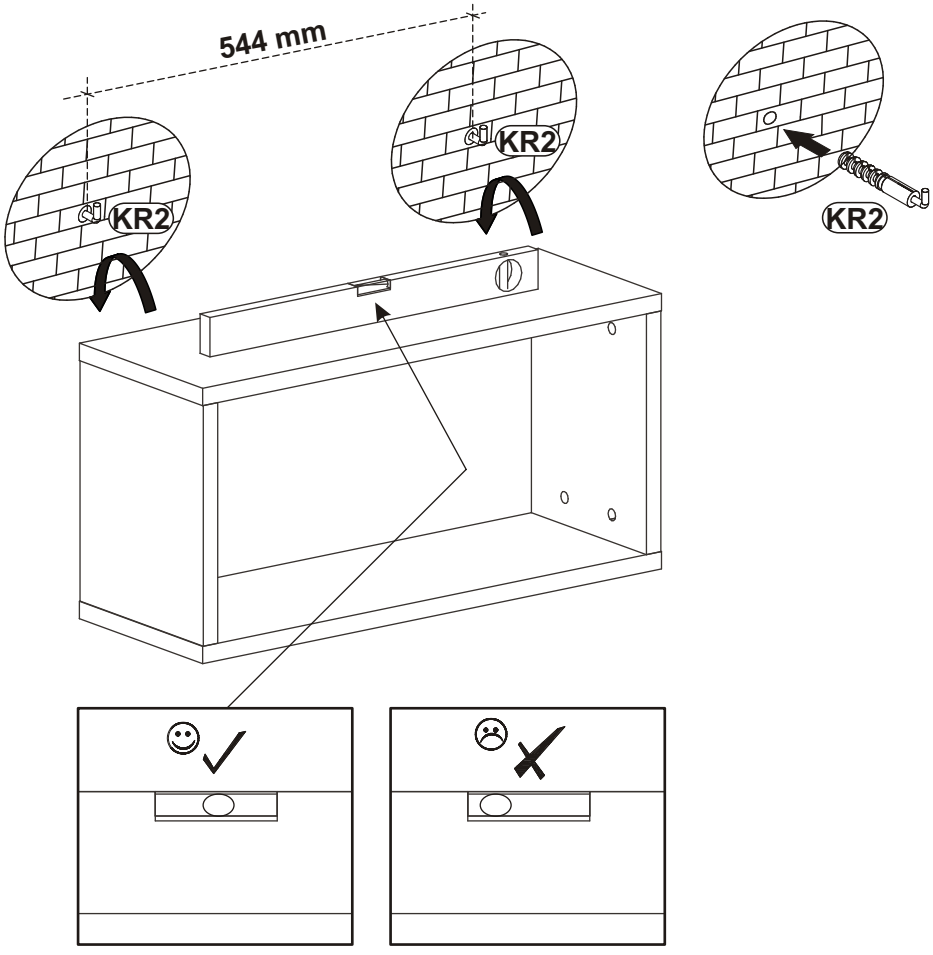

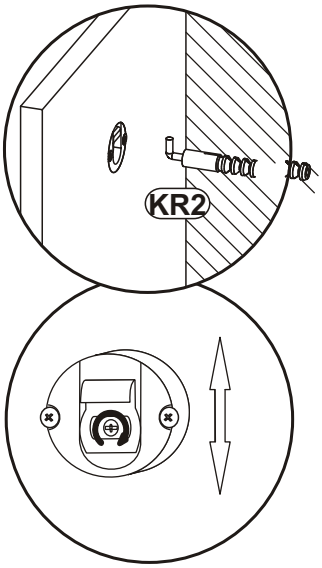

BLOX TYP 23

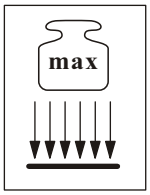

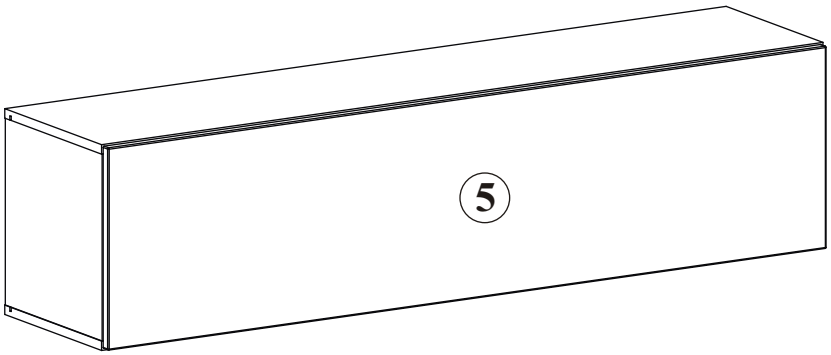

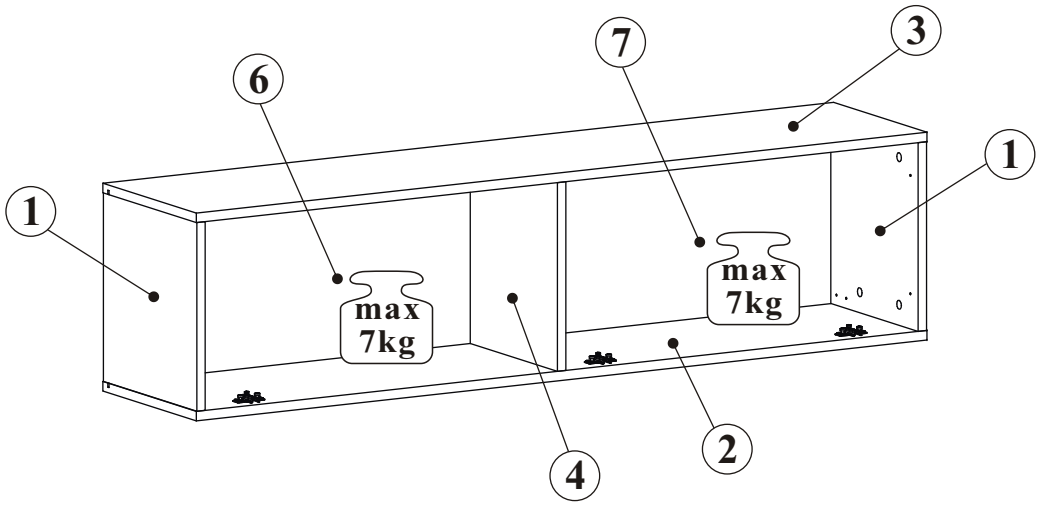

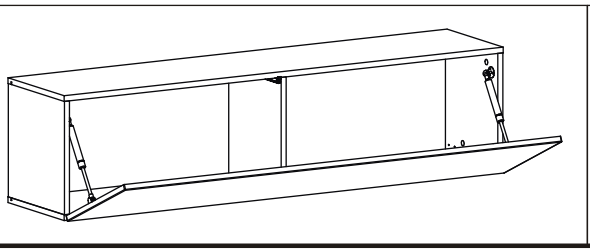

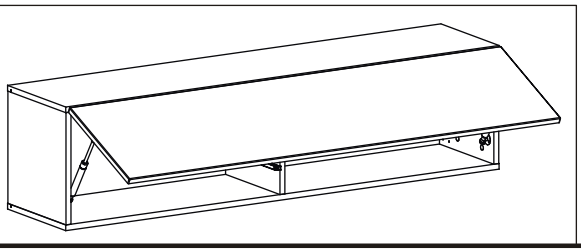

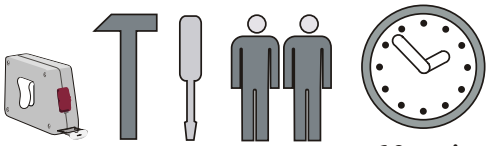

60 min

NO	Dim.		Col.-No	Qty
1	317	304	1	2
2	1399	304	1	1
3	1399	304	1	1
4	317	284	1	1
5	1393	343	1	1
6	329	687	1	1
7	329	687	1	1

BLOX TYP 23

A1 x12 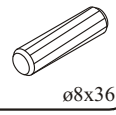 ø8x36	B4 x12 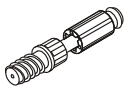	B5 x12 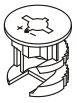 Ø15x12	G5 x12	ZR1 x3 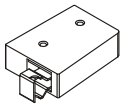	D6 x6 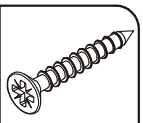 USØ3,5x30
E21 x3 Ø35 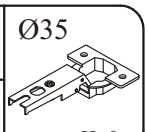 H=0	E2 x3 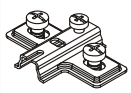 H=0	D10 x28 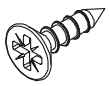 USØ3,5x13	T1 x1 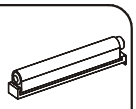	BO1 x2	BP1 x2 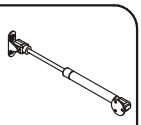
S1 x10 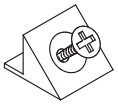	G16 x2 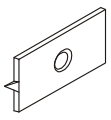	UP13 x2 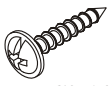 UPØ3x16	KR2 x3 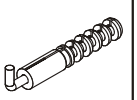	G2 x1	

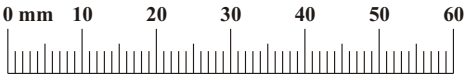

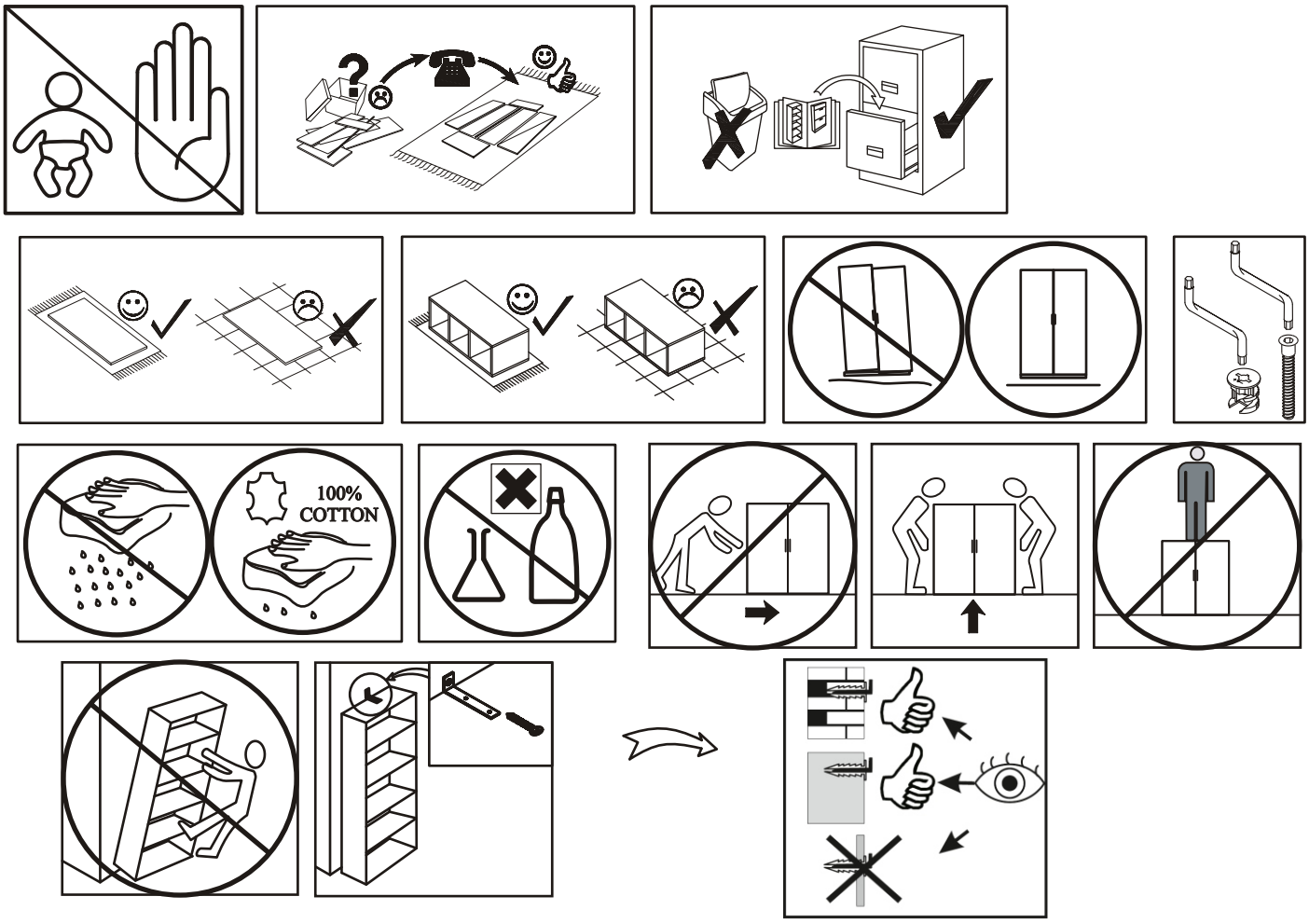

BLOX TYP 23

B4	E2
x6	x3

H=0

1

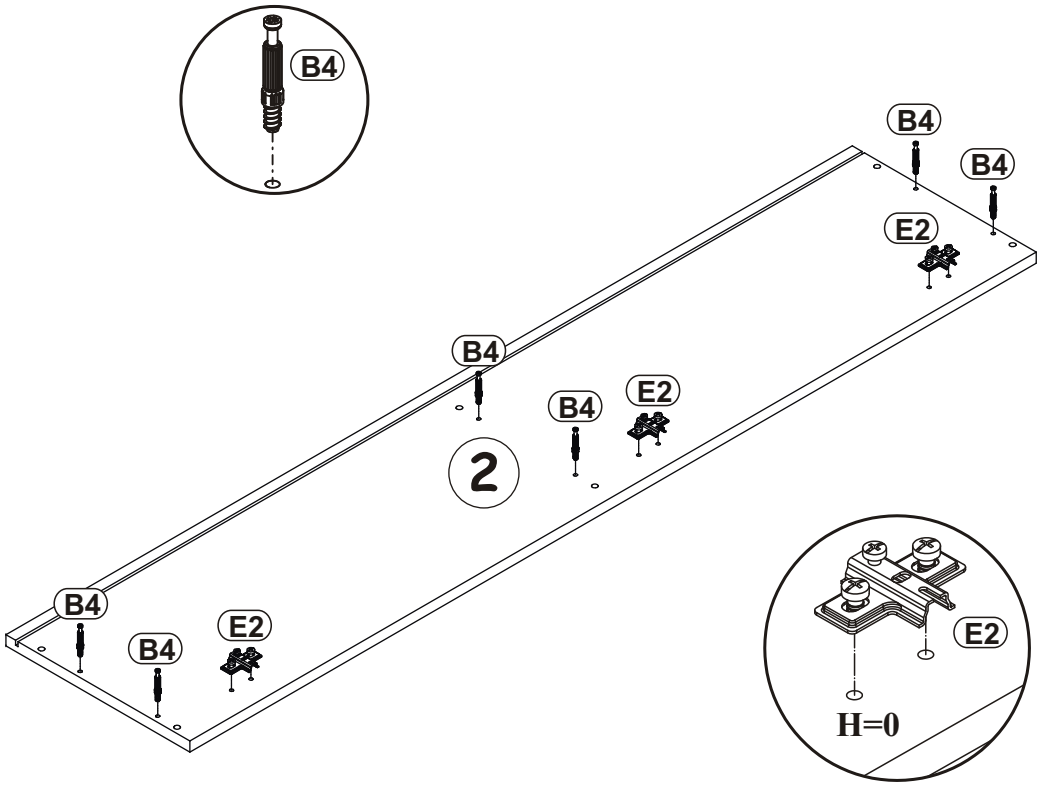

2

B4
x6

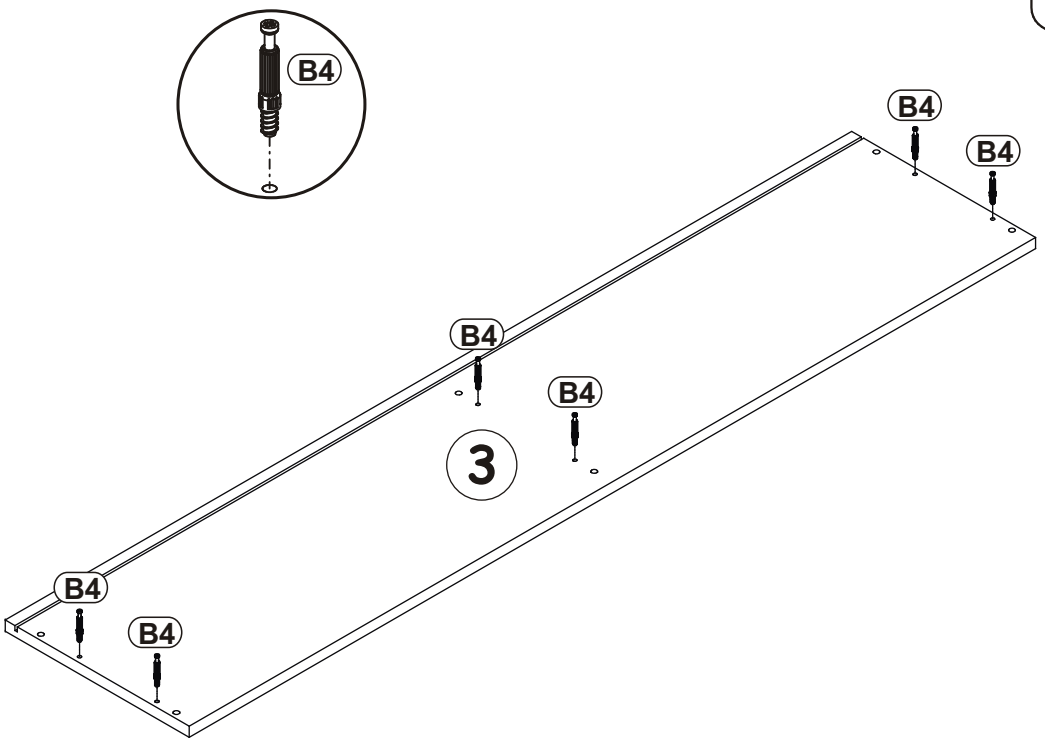

BLOX TYP 23

A1	B5
x12	x12
ø8x36	Ø15x12

3

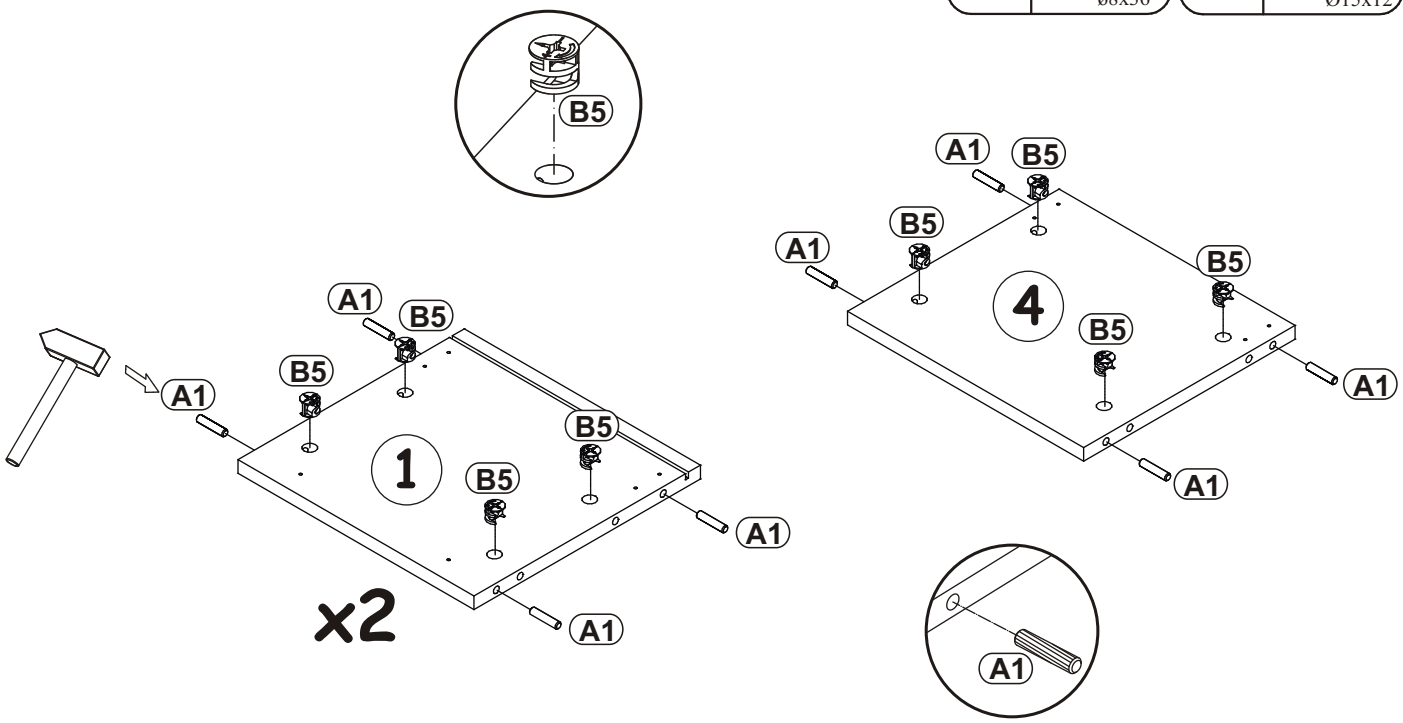

4

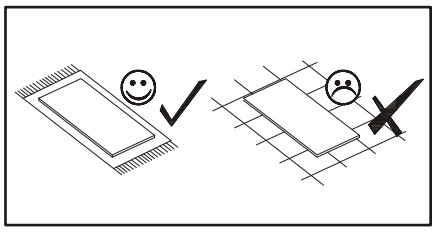

E21	D10
x3	x6
Ø35 H=0	USØ3,5x13

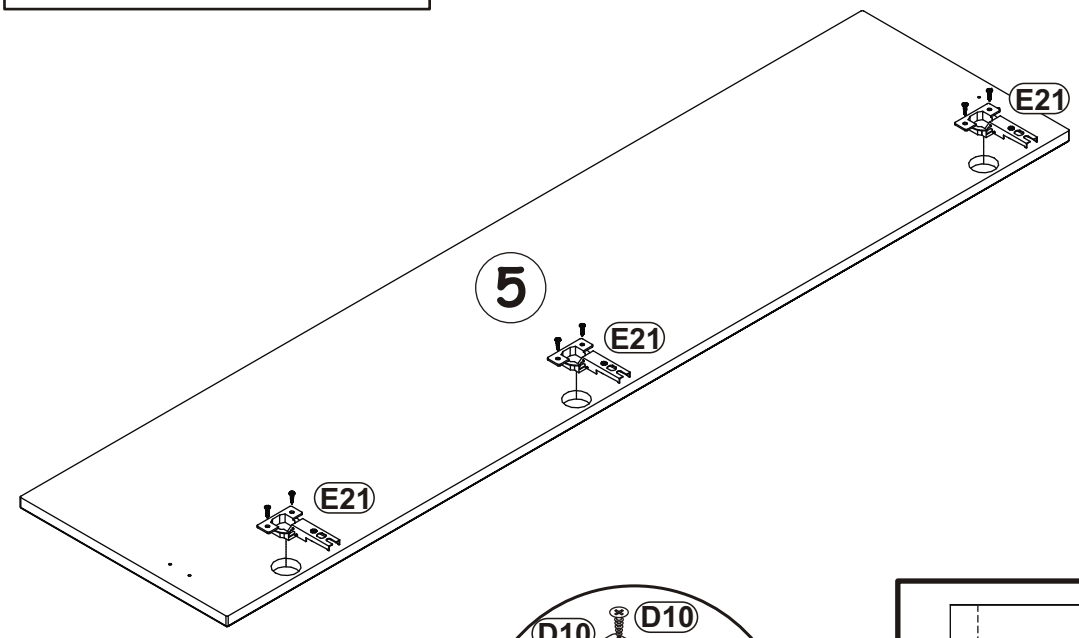

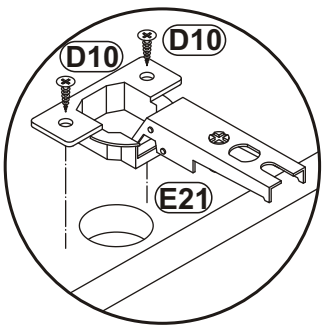

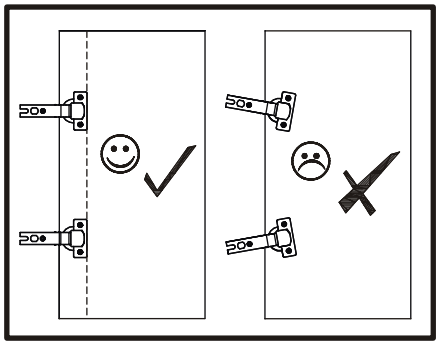

5 - 11

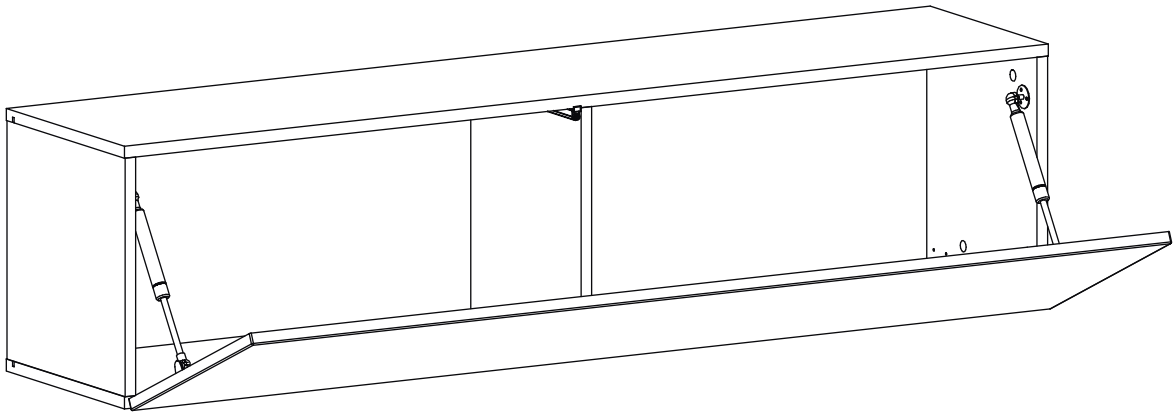

12 - 19

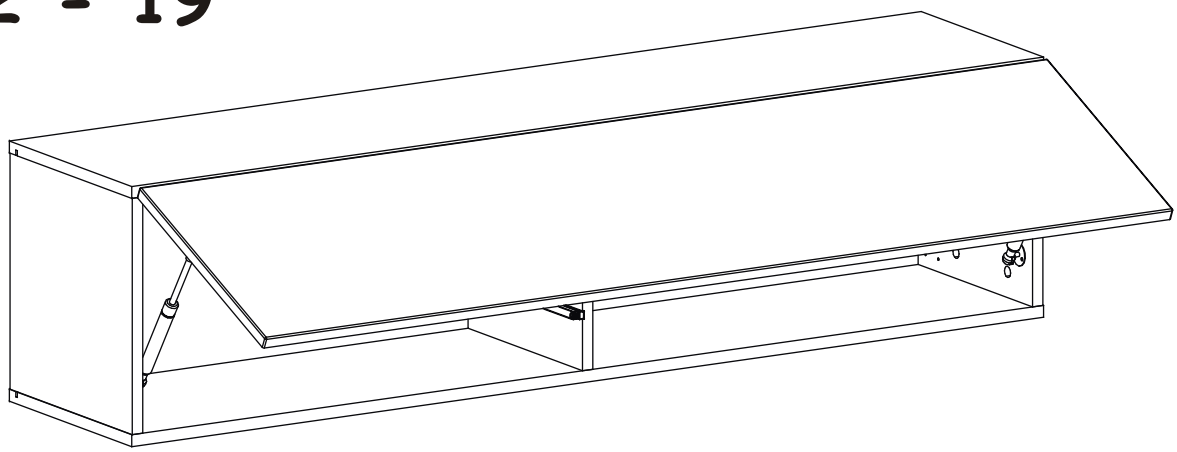

BLOX TYP 23

5

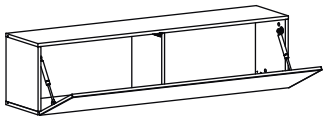

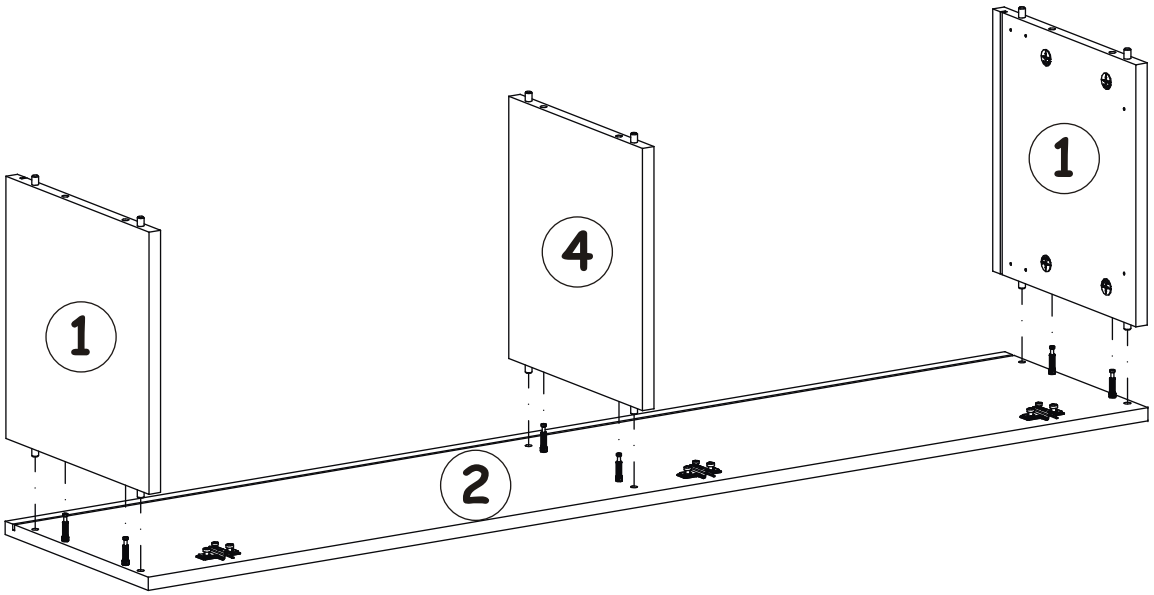

G5 x6

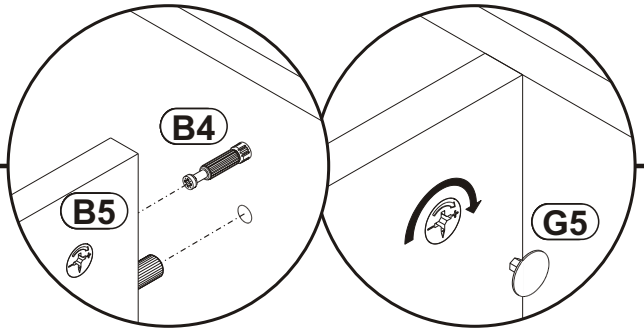

6

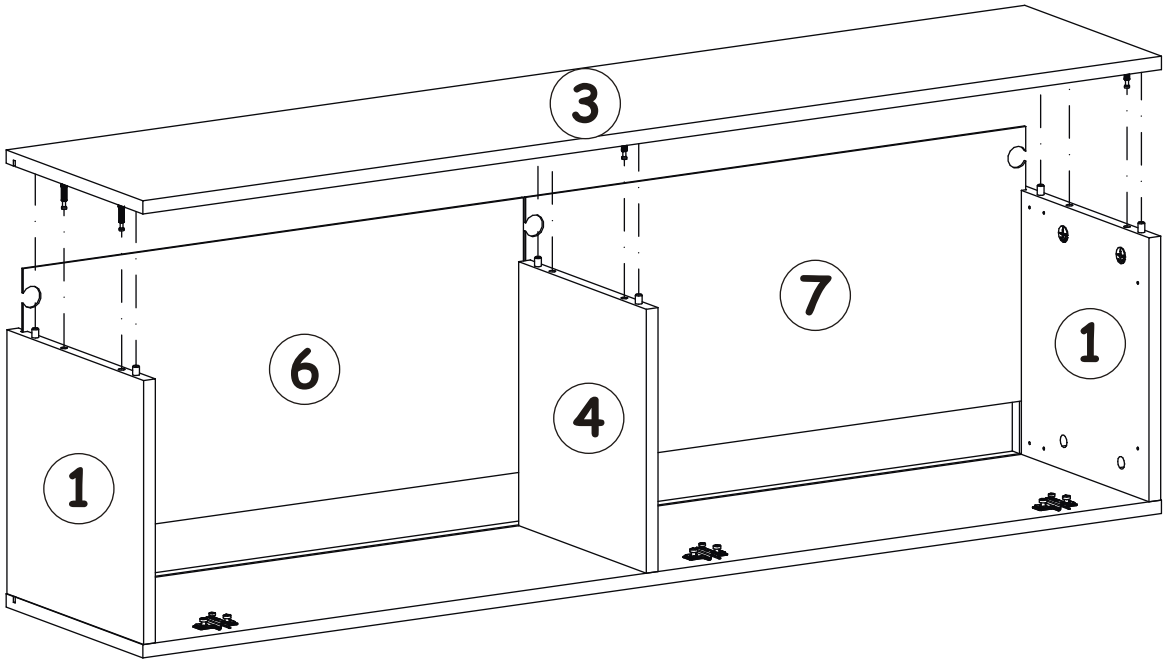

G5 x6

7

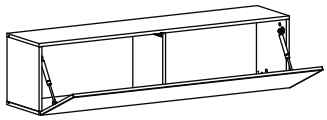

X=Y 90°

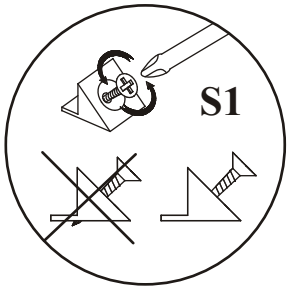

S1 x10

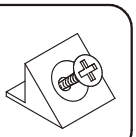

G16 x2

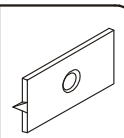

UP13 x2

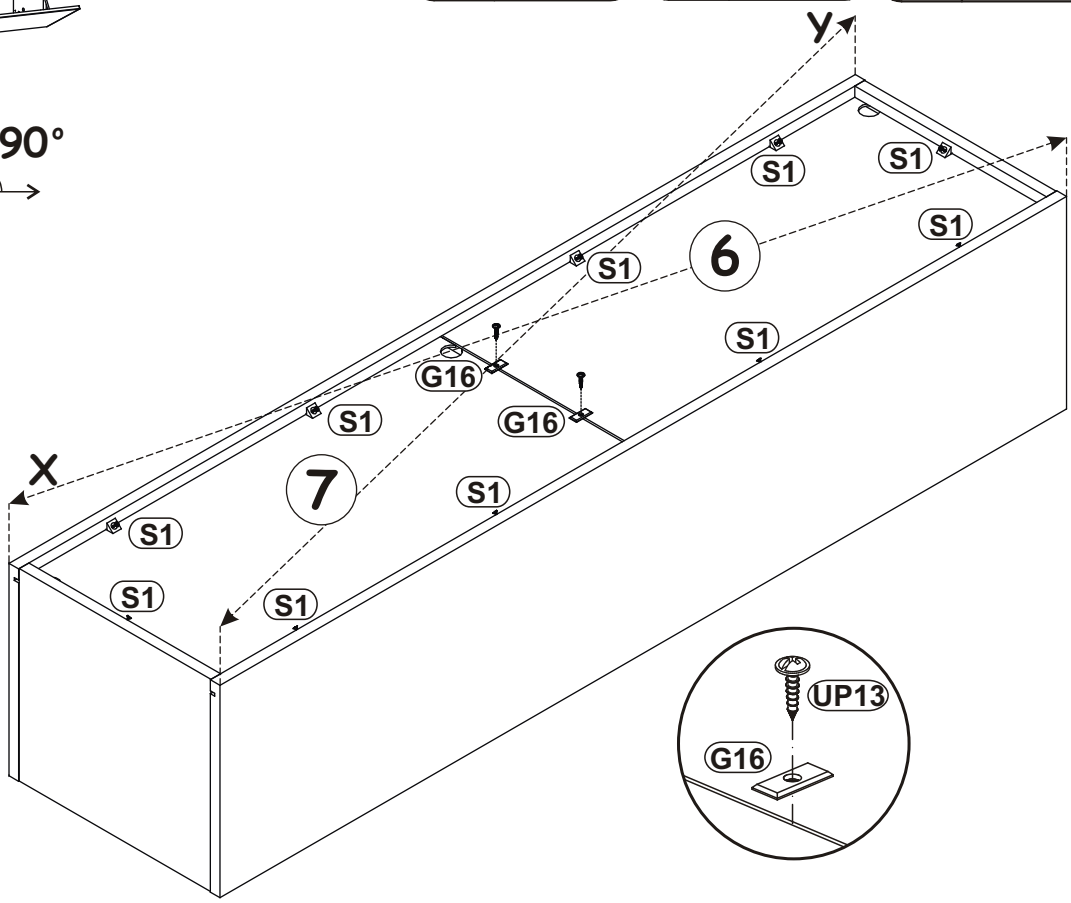

8

ZR1 x3

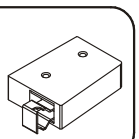

D6 x6

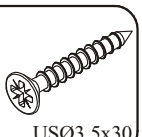

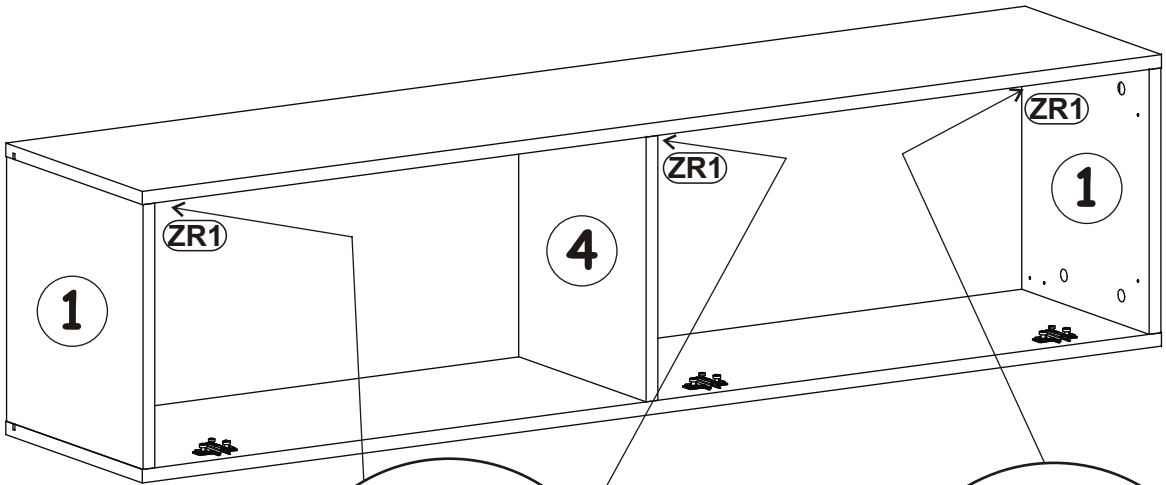

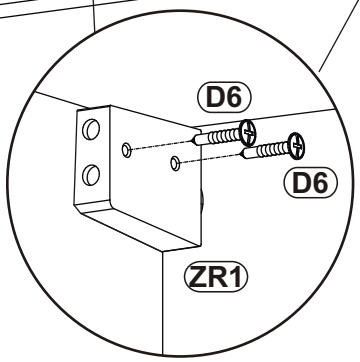

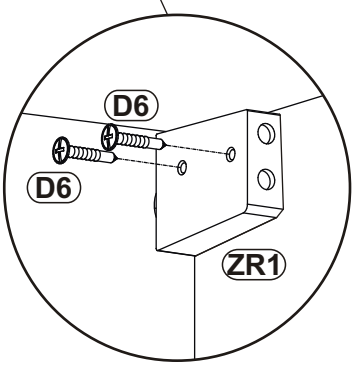

BLOX TYP 23

9

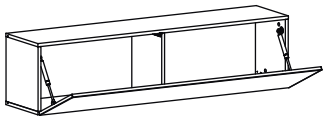

KR2 x3

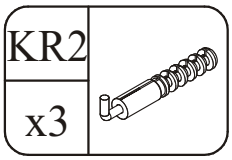

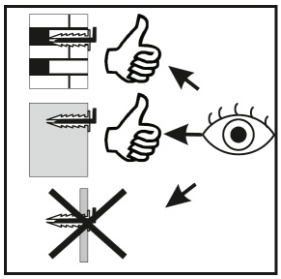

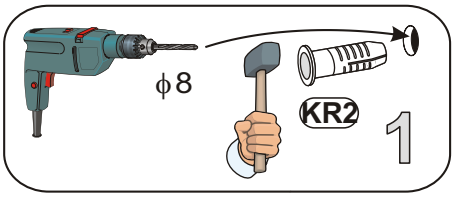

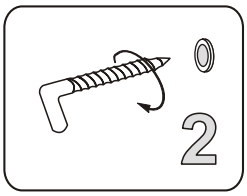

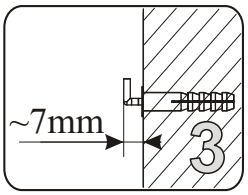

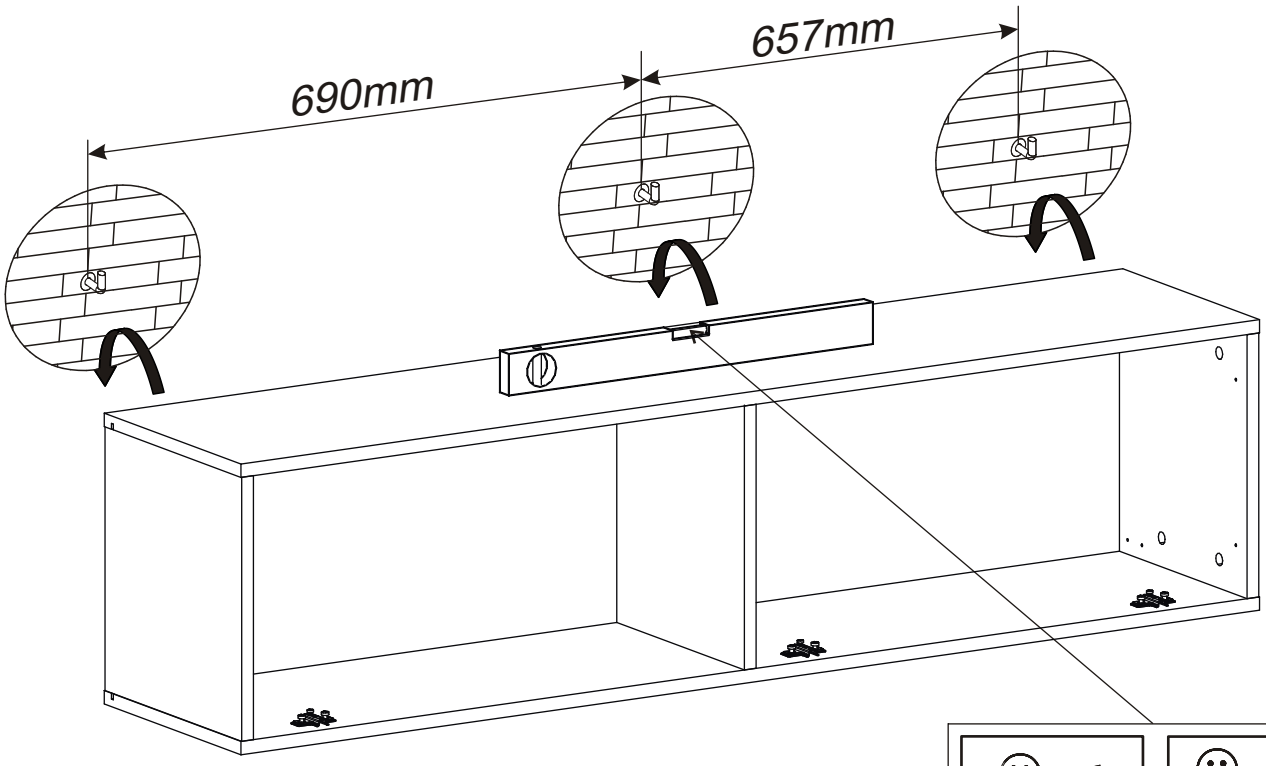

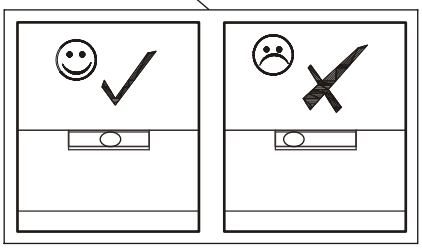

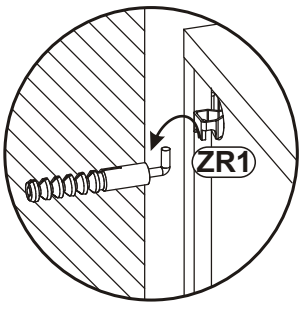

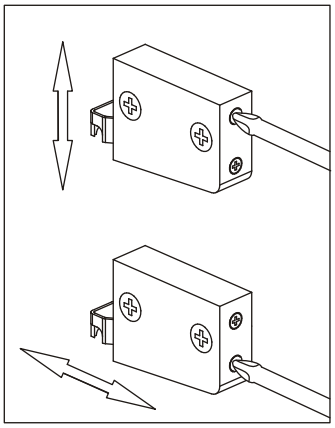

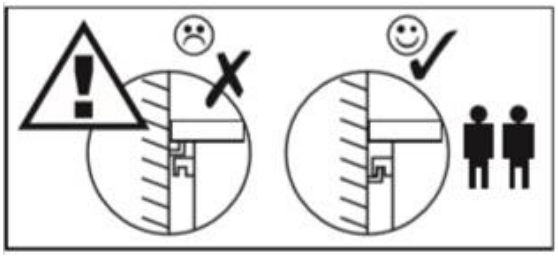

BLOX TYP 23

10

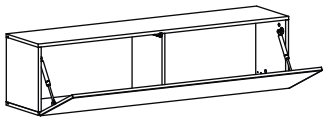

D10	T1	BO1	BP1
x12	x1	x2	x2

USØ3,5x13

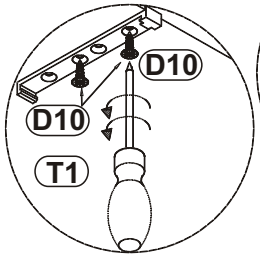

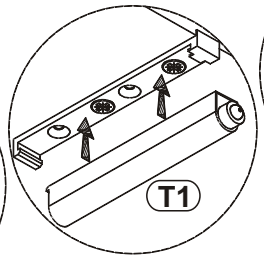

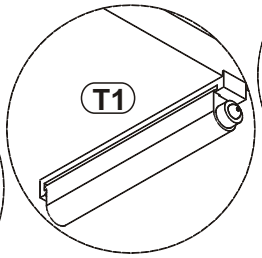

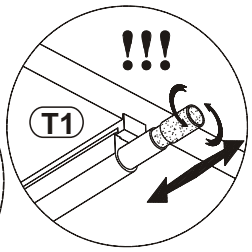

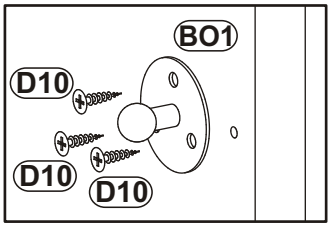

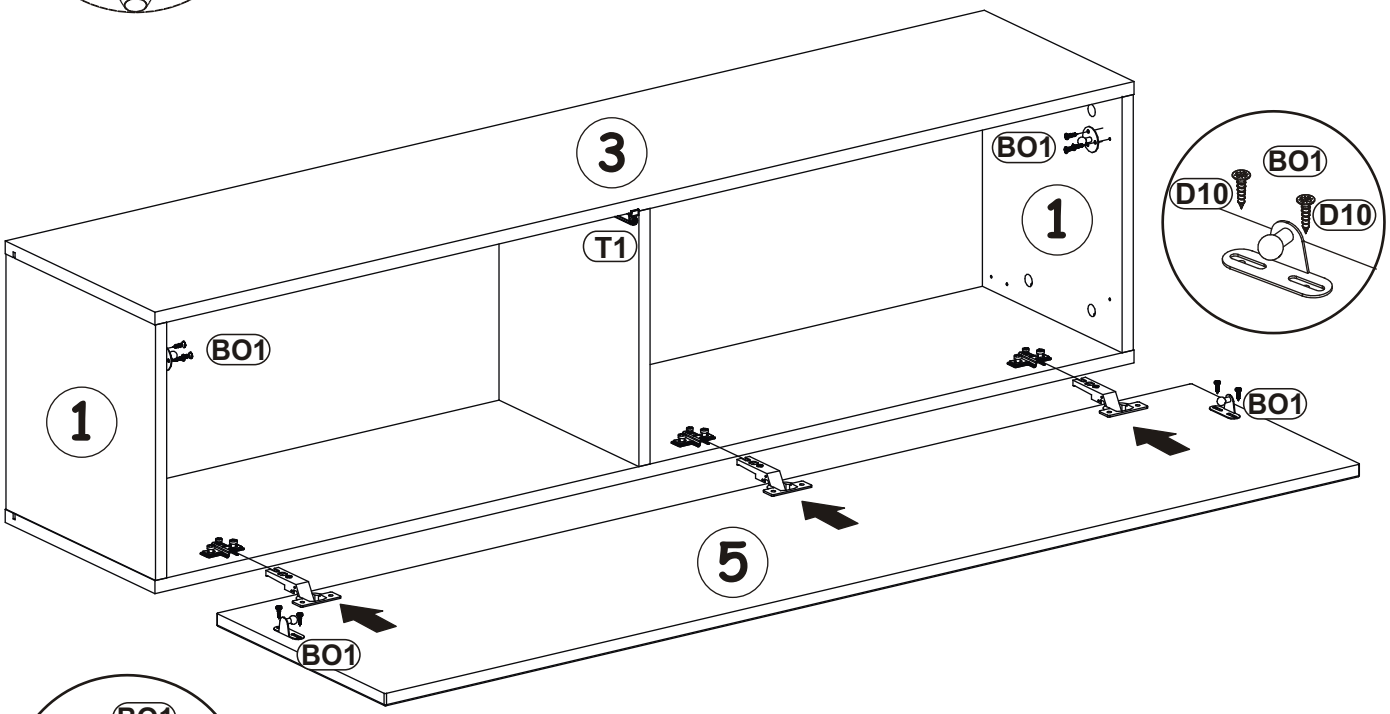

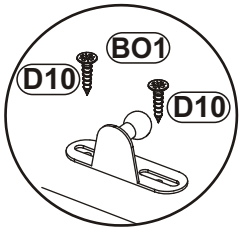

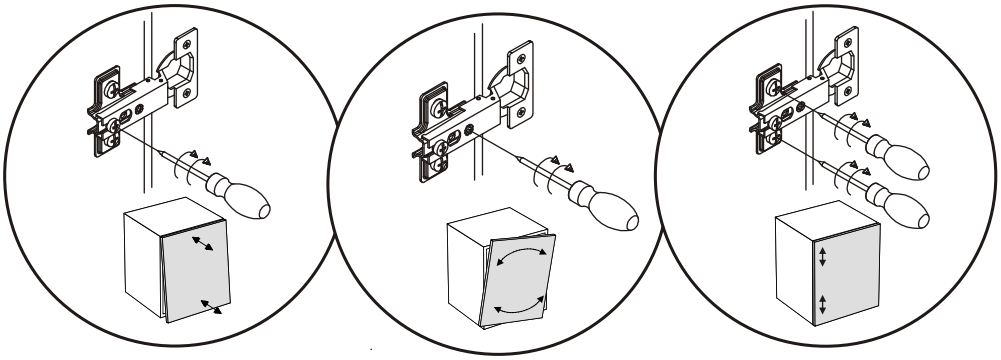

BLOX TYP 23

11

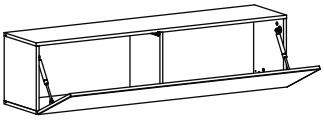

BO1	BP1
x2	x2

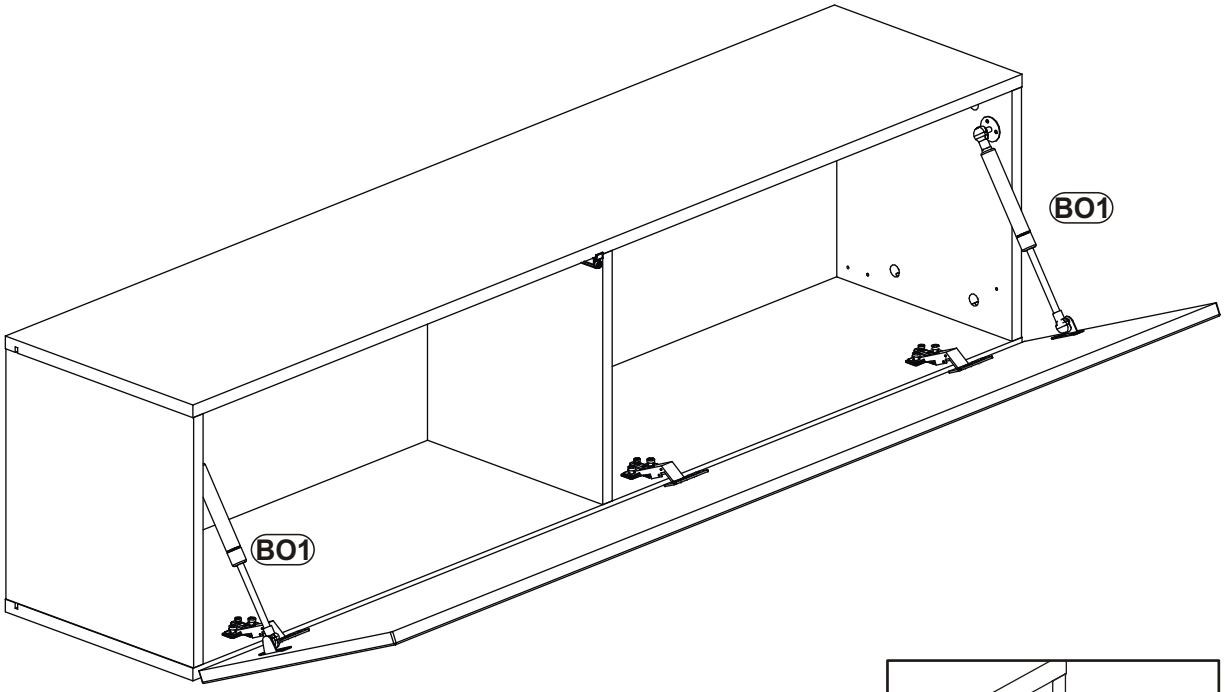

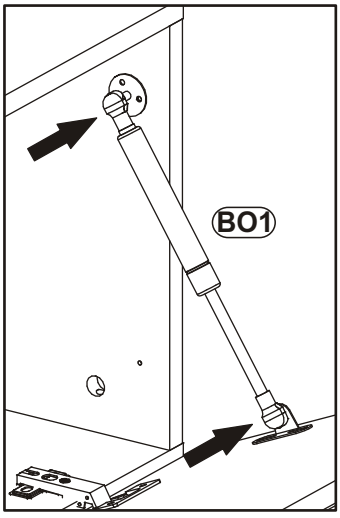

BLOX TYP 23

12

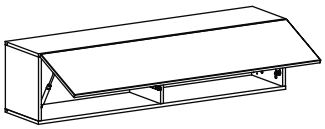

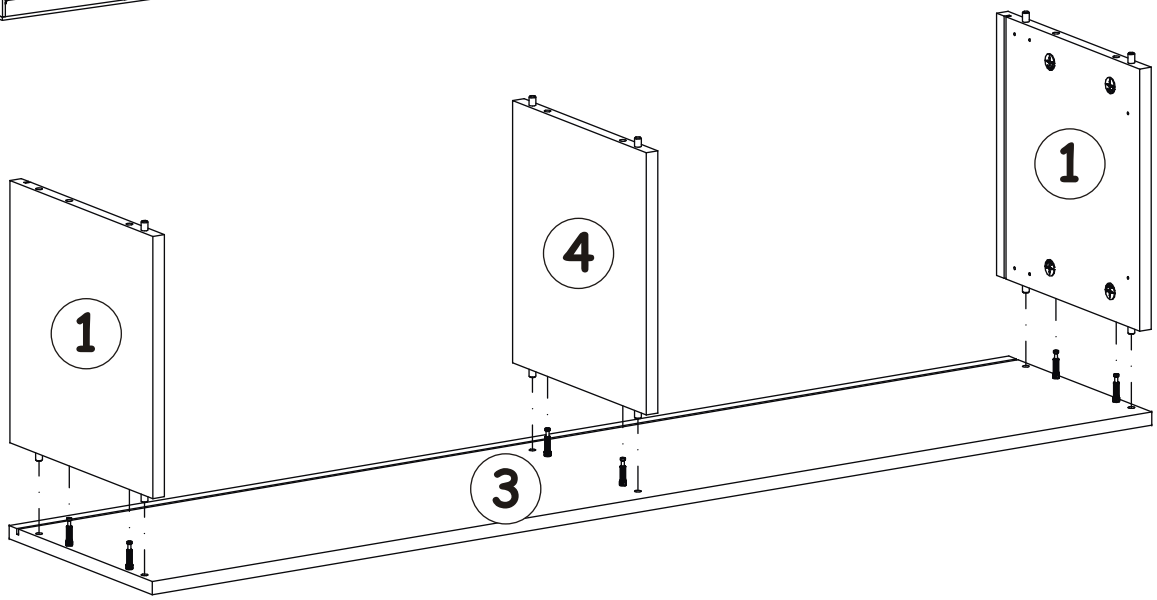

G5 x6

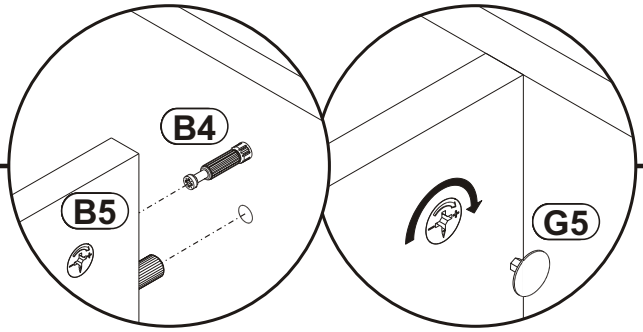

13

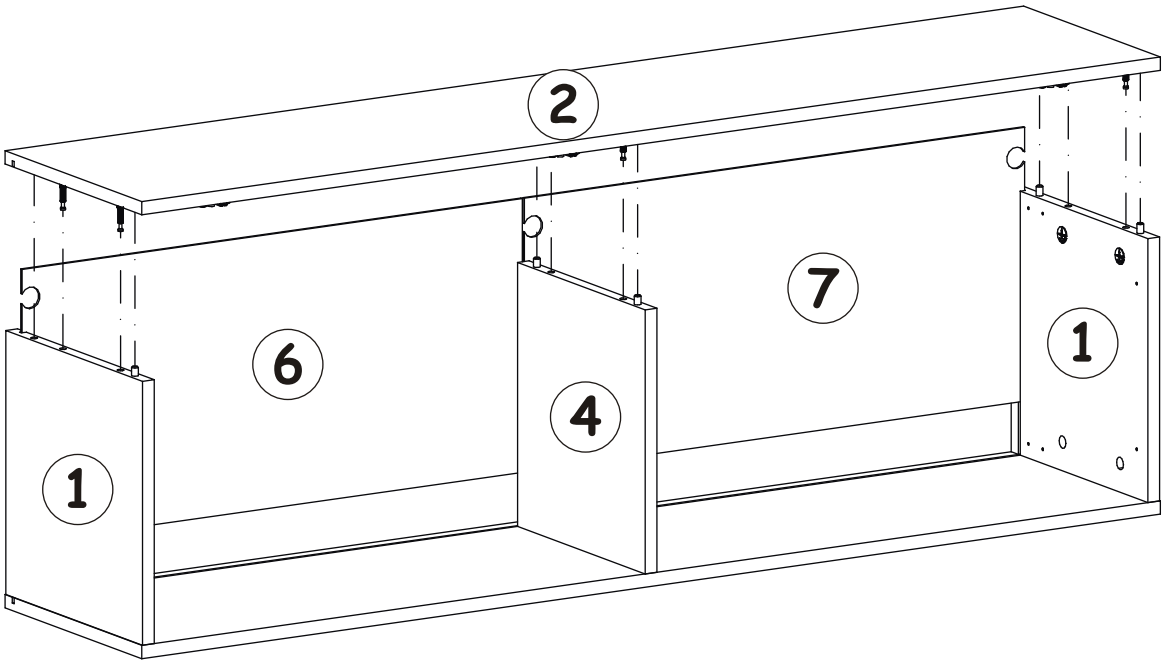

G5 x6

BLOX TYP 23

S1	G16	UP13
x10	x2	x2
		UPØ3x16

14

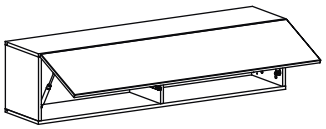

X=Y 90°

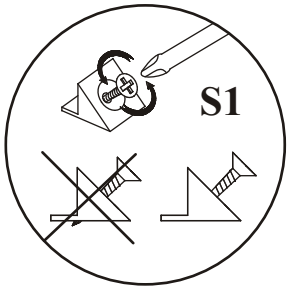

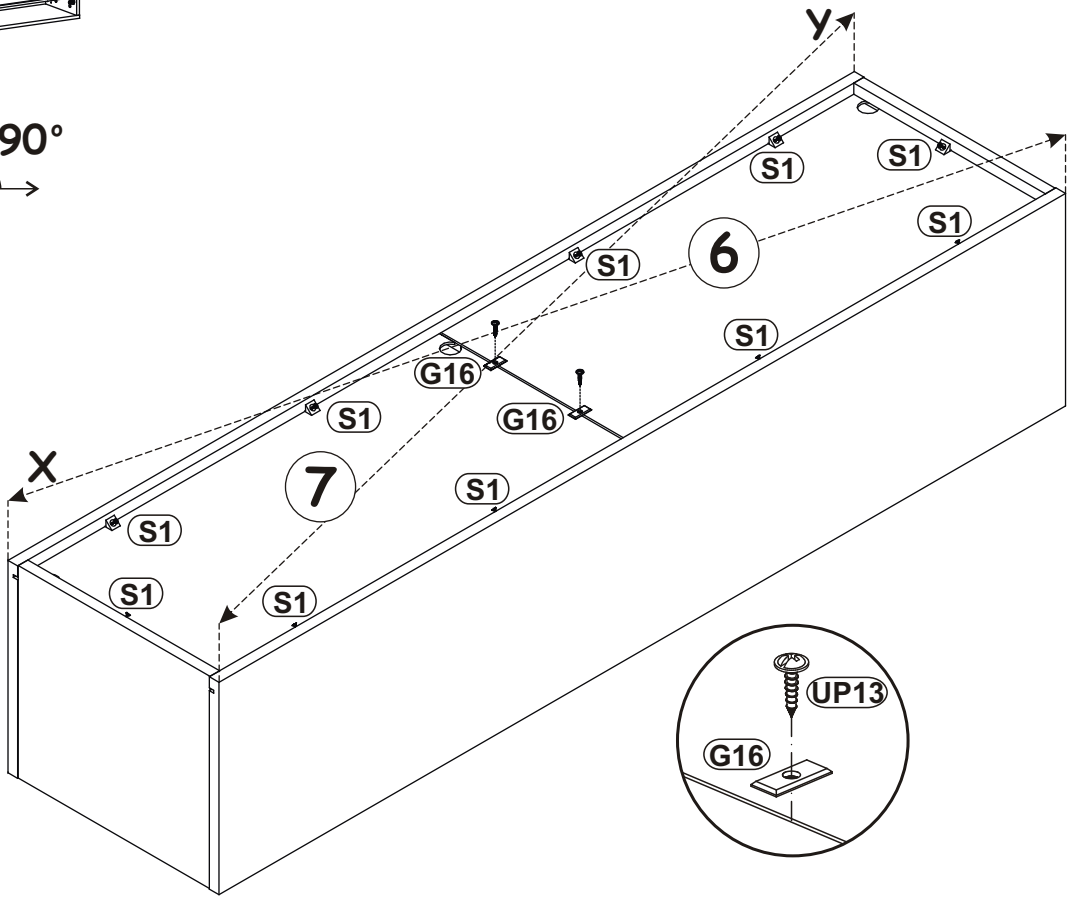

15

ZR1	D6
x3	x6
	USØ3,5x30

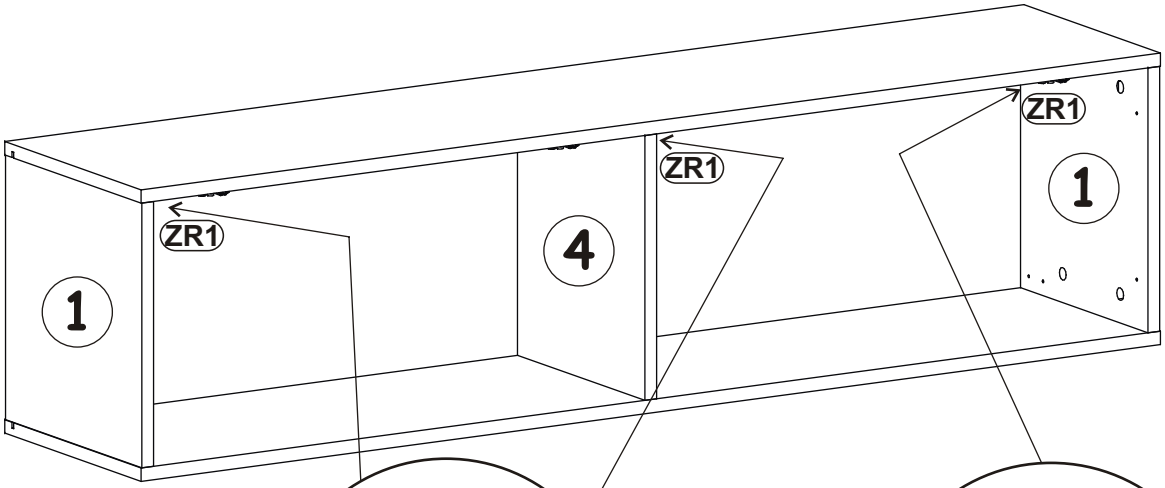

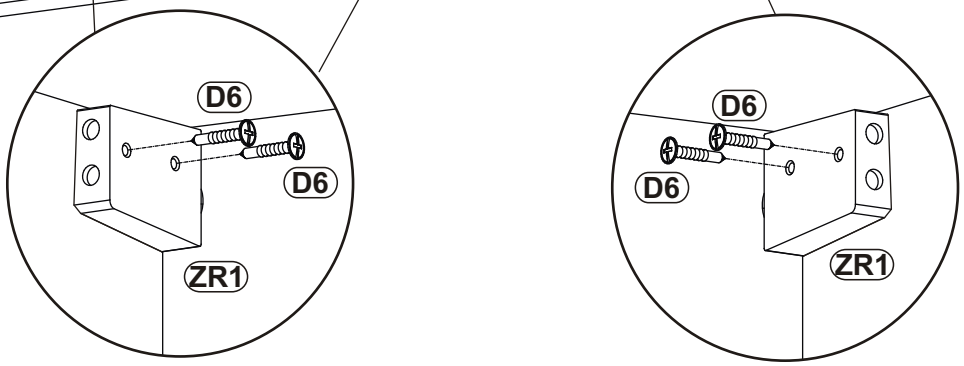

BLOX TYP 23

16

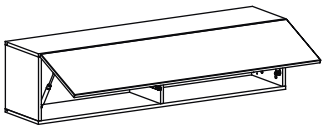

KR2 x3

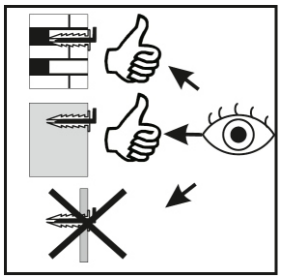

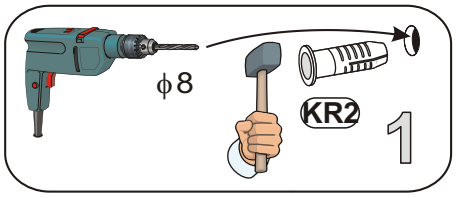

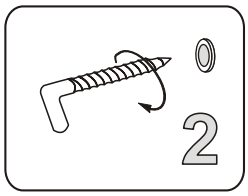

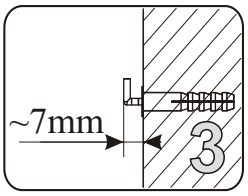

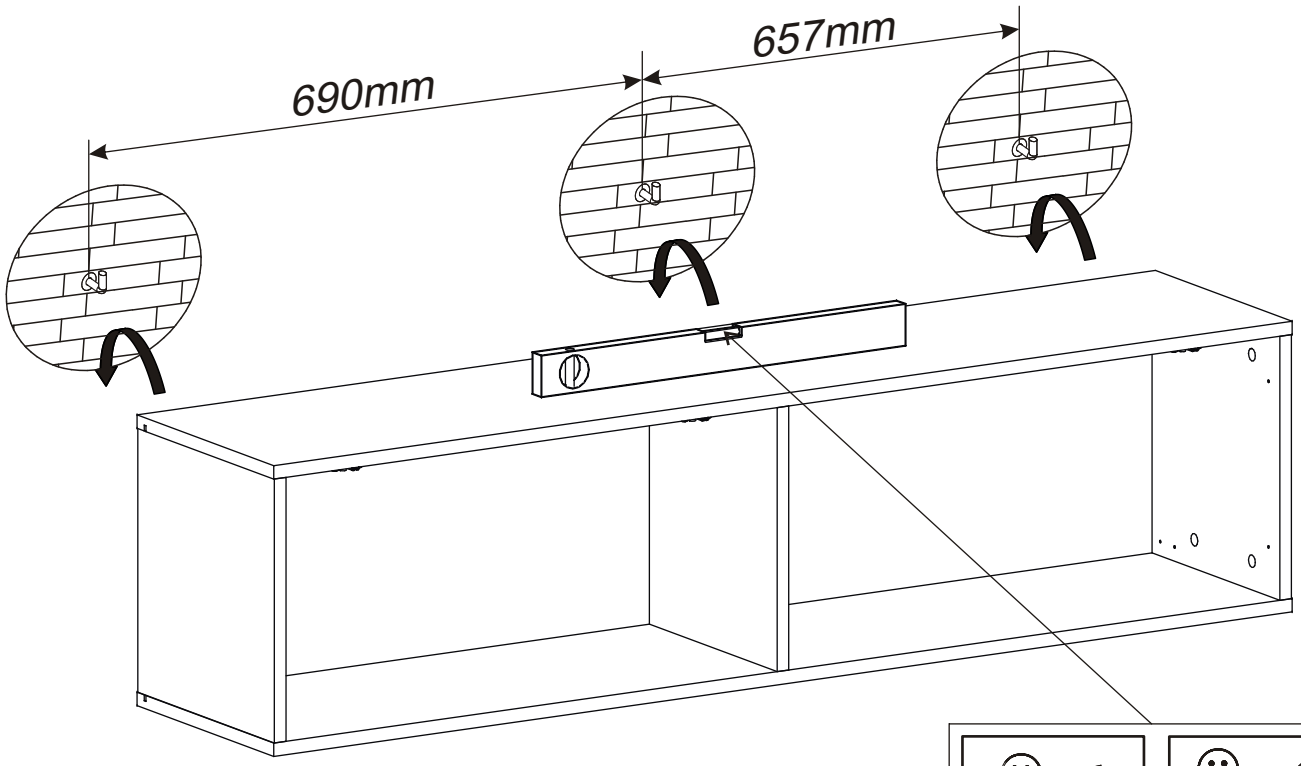

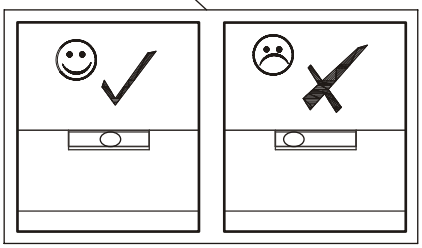

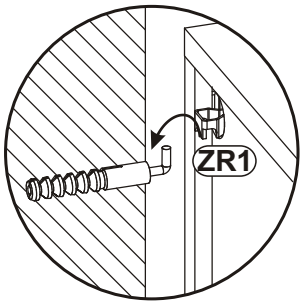

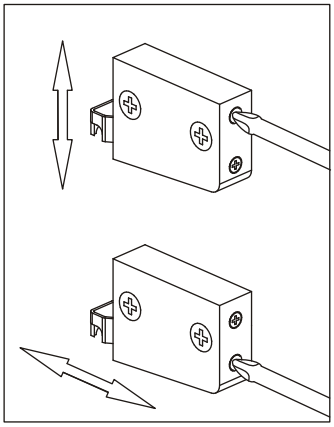

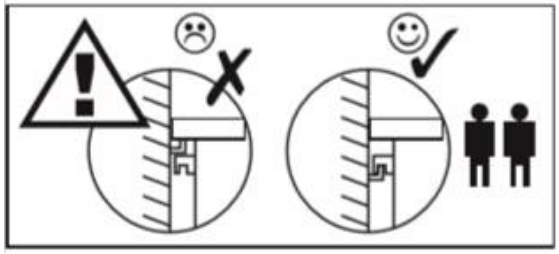

BLOX TYP 23

17

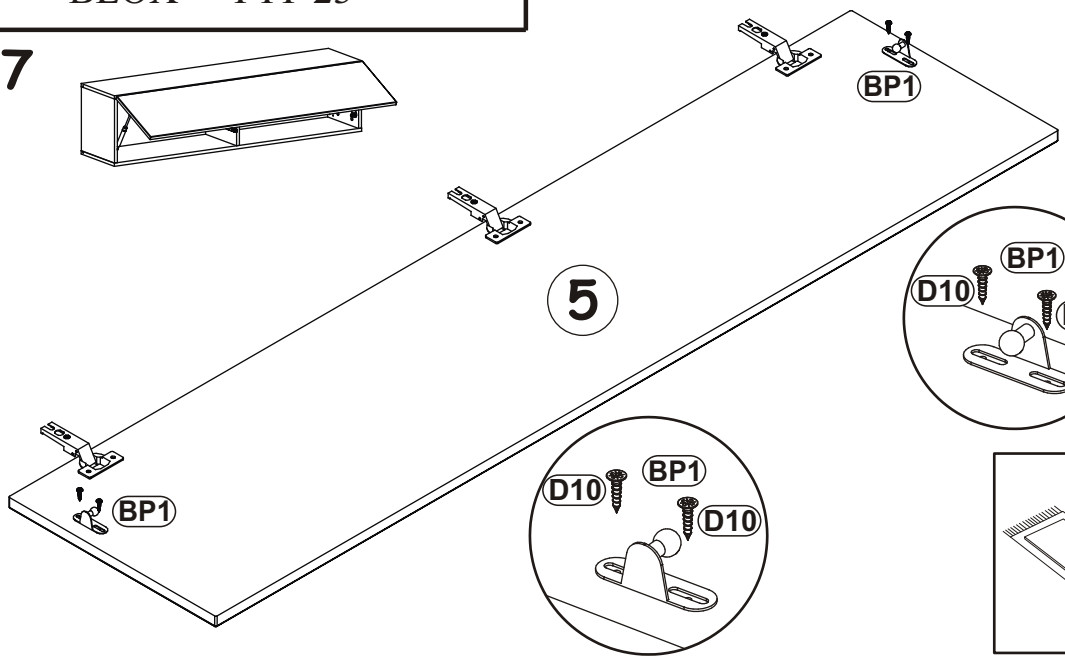

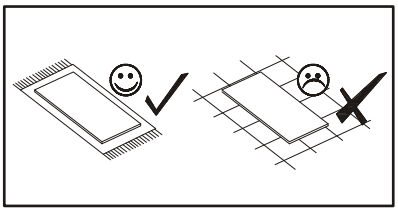

18

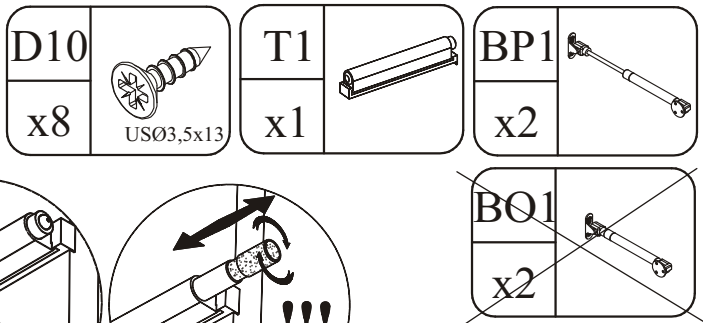

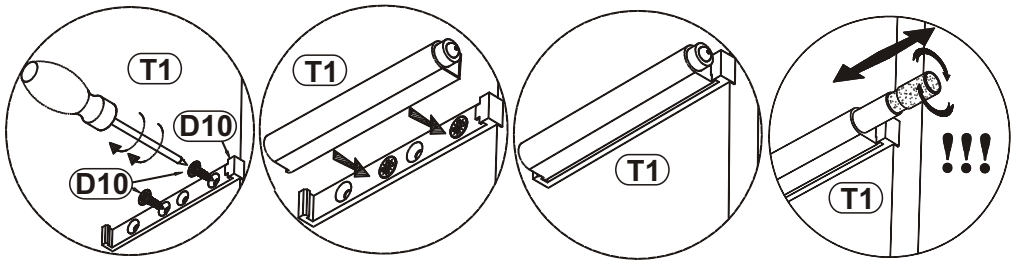

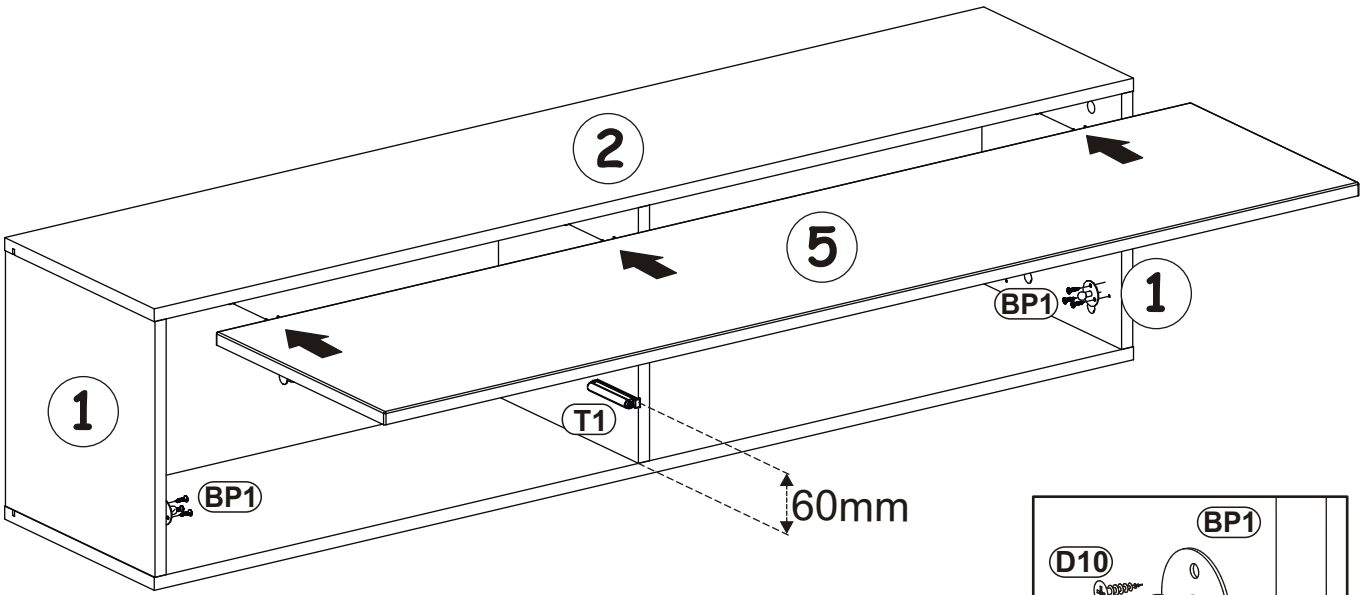

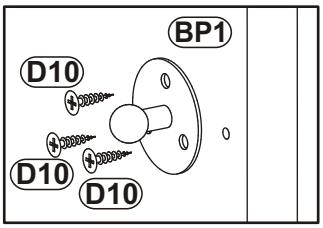

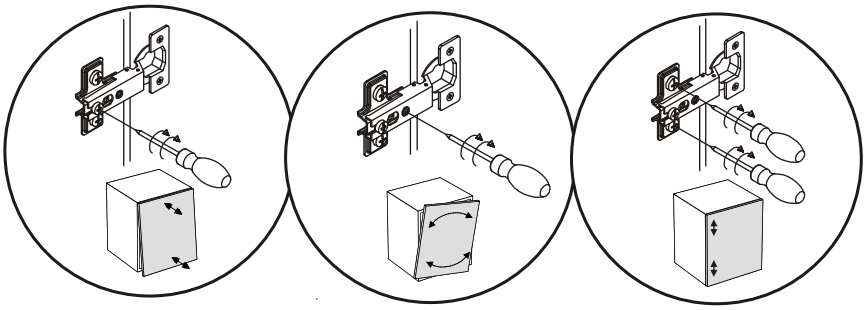

BLOX TYP 23

19

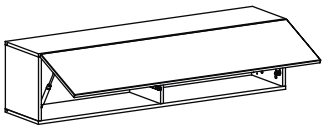

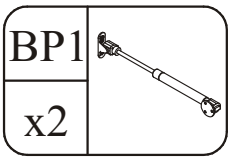

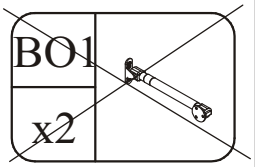

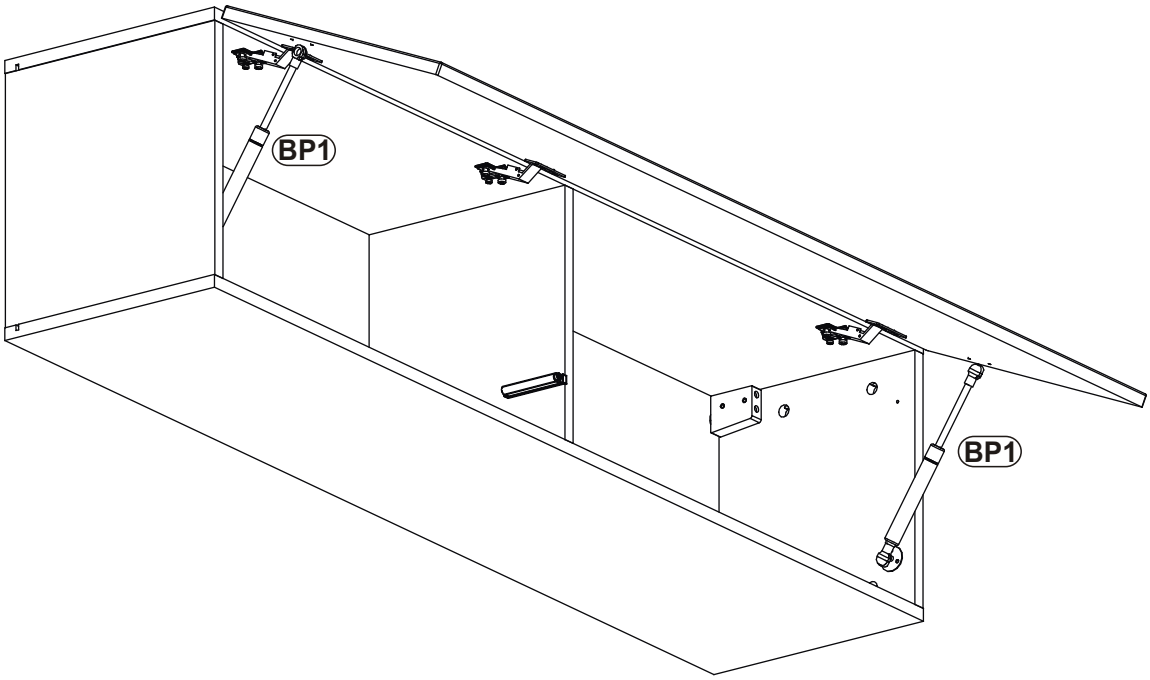

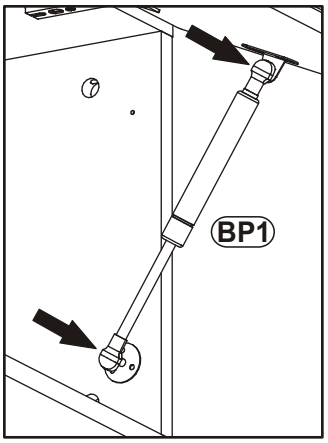

BLOX TYP 24

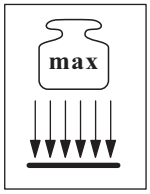

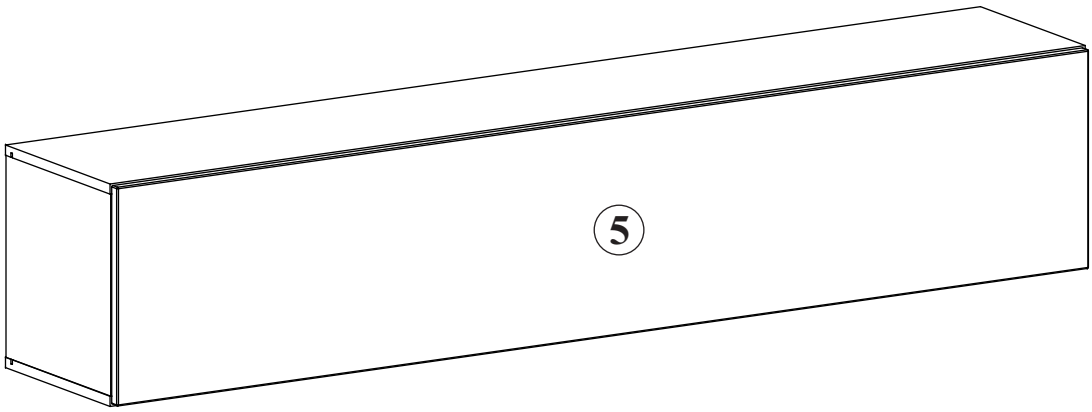

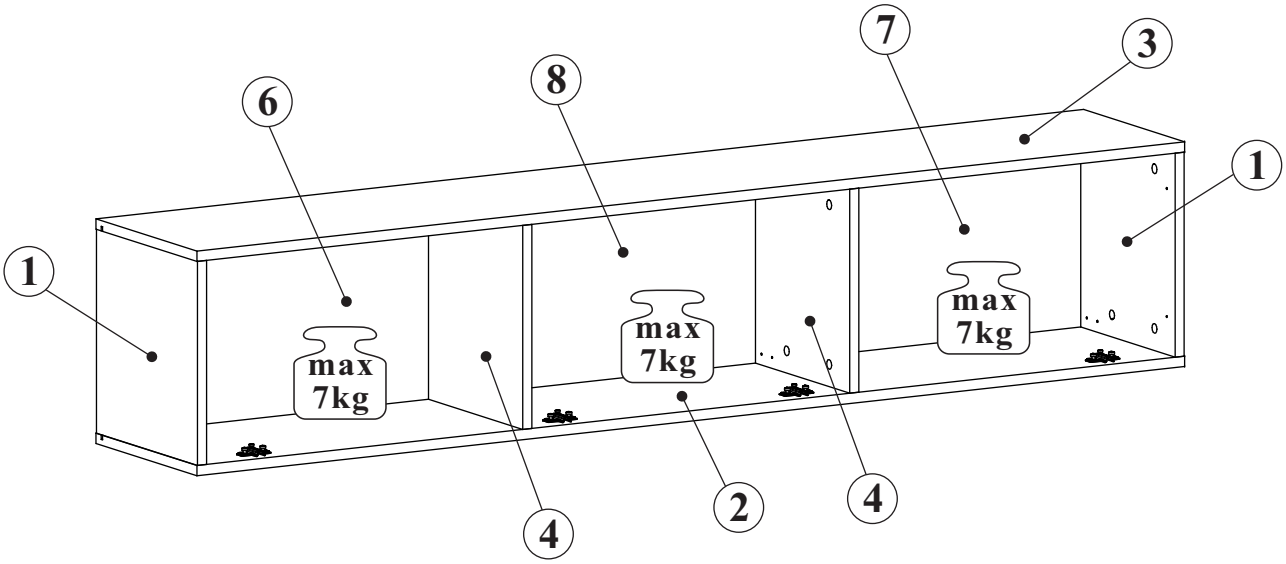

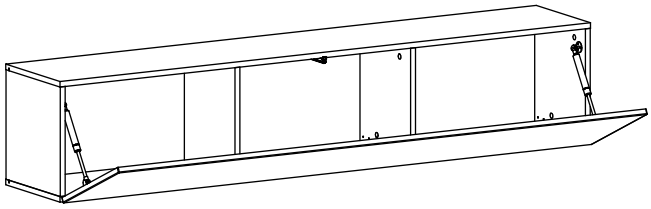

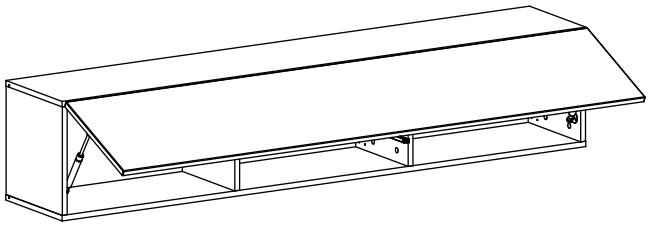

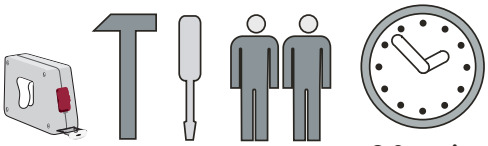

90 min

NO	Dim.		Col.-No	Qty
1	317	304	1	2
2	1749	304	1	1
3	1749	304	1	1
4	317	284	1	2
5	1743	343	1	1
6	329	573	1	1
7	329	573	1	1
8	329	575	1	1

BLOX TYP 24

A1 x16 ø8x36	B4 x16	B5 x16 Ø15x12	G5 x16	ZR1 x4	D6 x8 USØ3,5x30
E21 x4 Ø35 H=0	E2 x4 H=0	D10 x30 USØ3,5x13	T1 x1	BO1 x2	BP1 x2
S1 x14	G16 x4	UP13 x4 UPØ3x16	KR2 x4	G2 x1	

0 mm 10 20 30 40 50 60

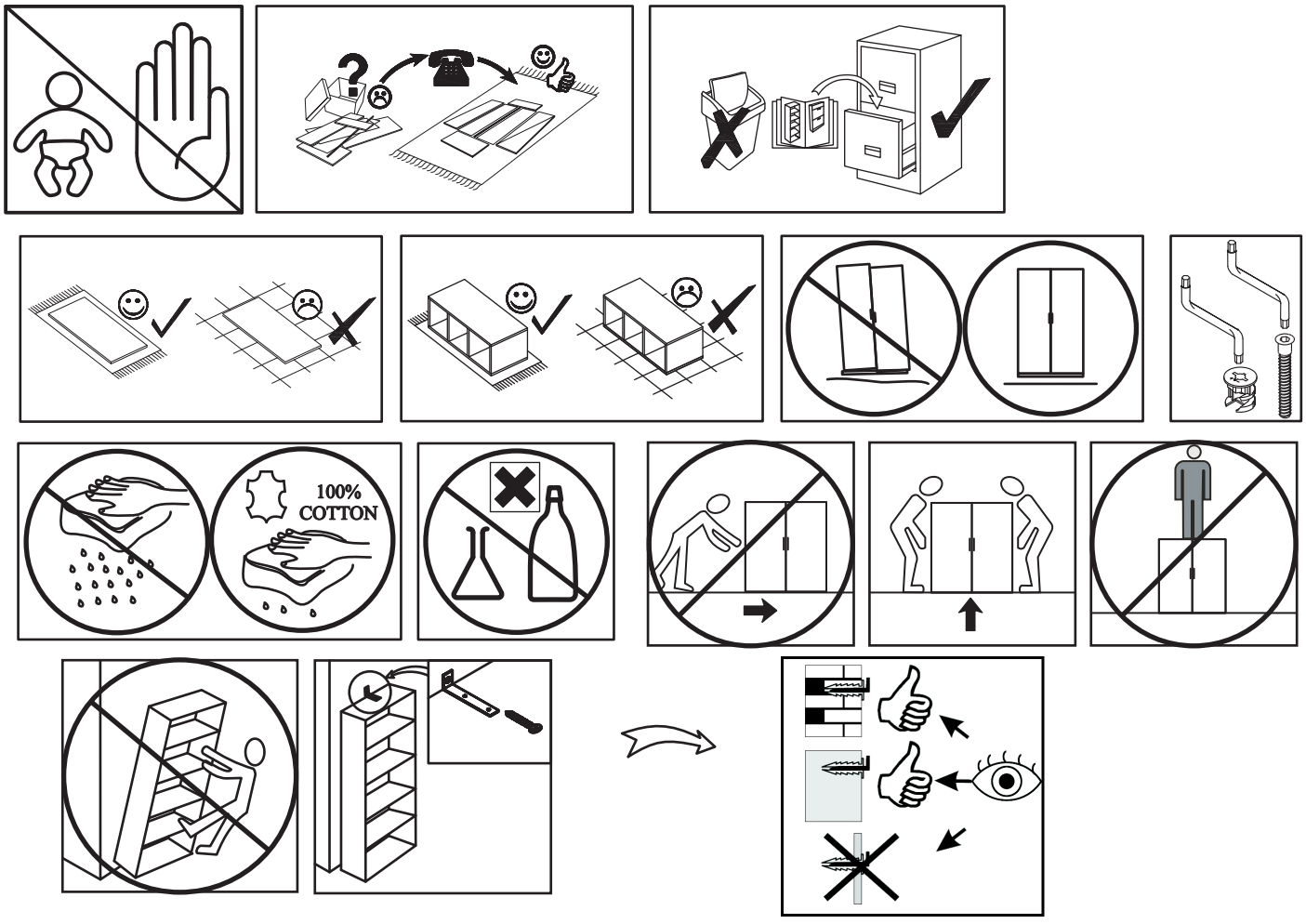

BLOX TYP 24

B4	
x8	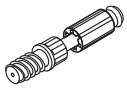

E2	
x4	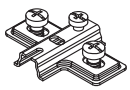 H=0

1

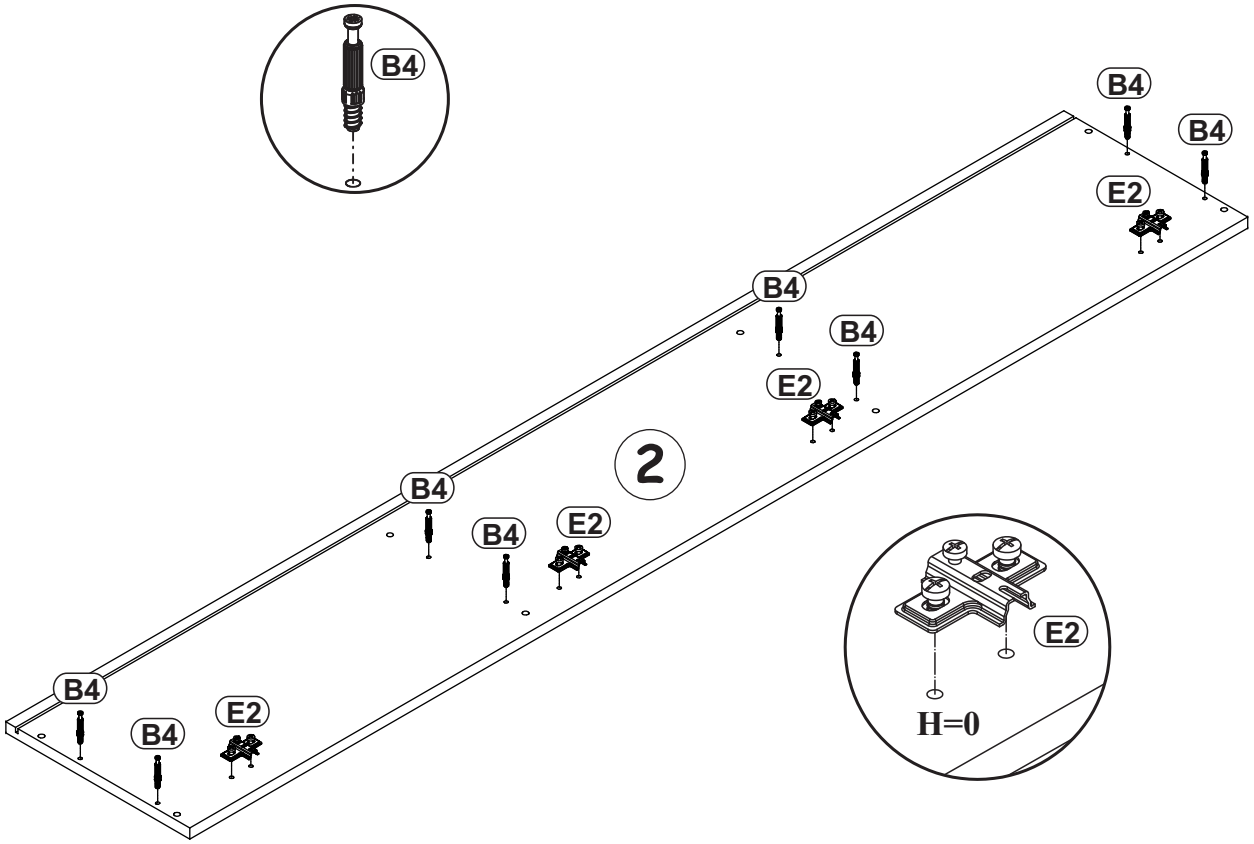

2

B4	
x8	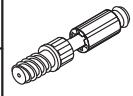

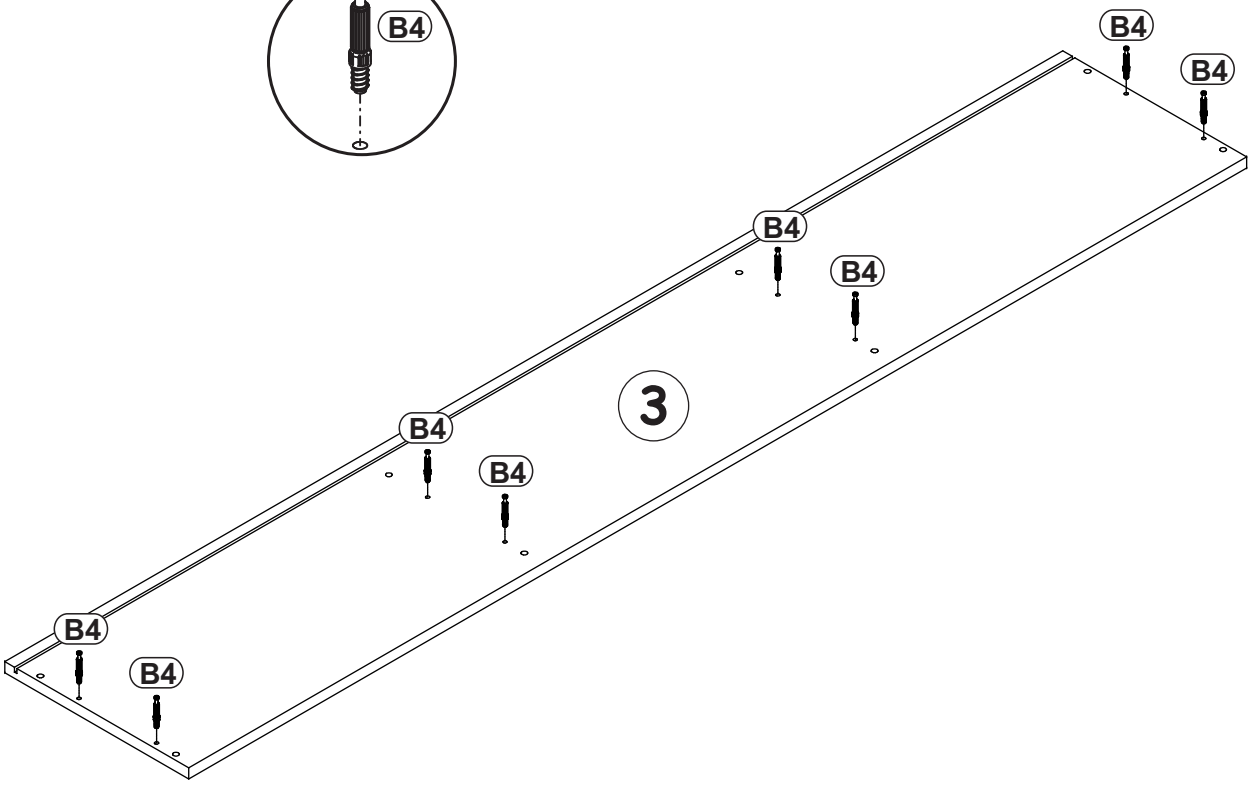

BLOX TYP 24

3

A1	B5
x16	x16
ø8x36	Ø15x12

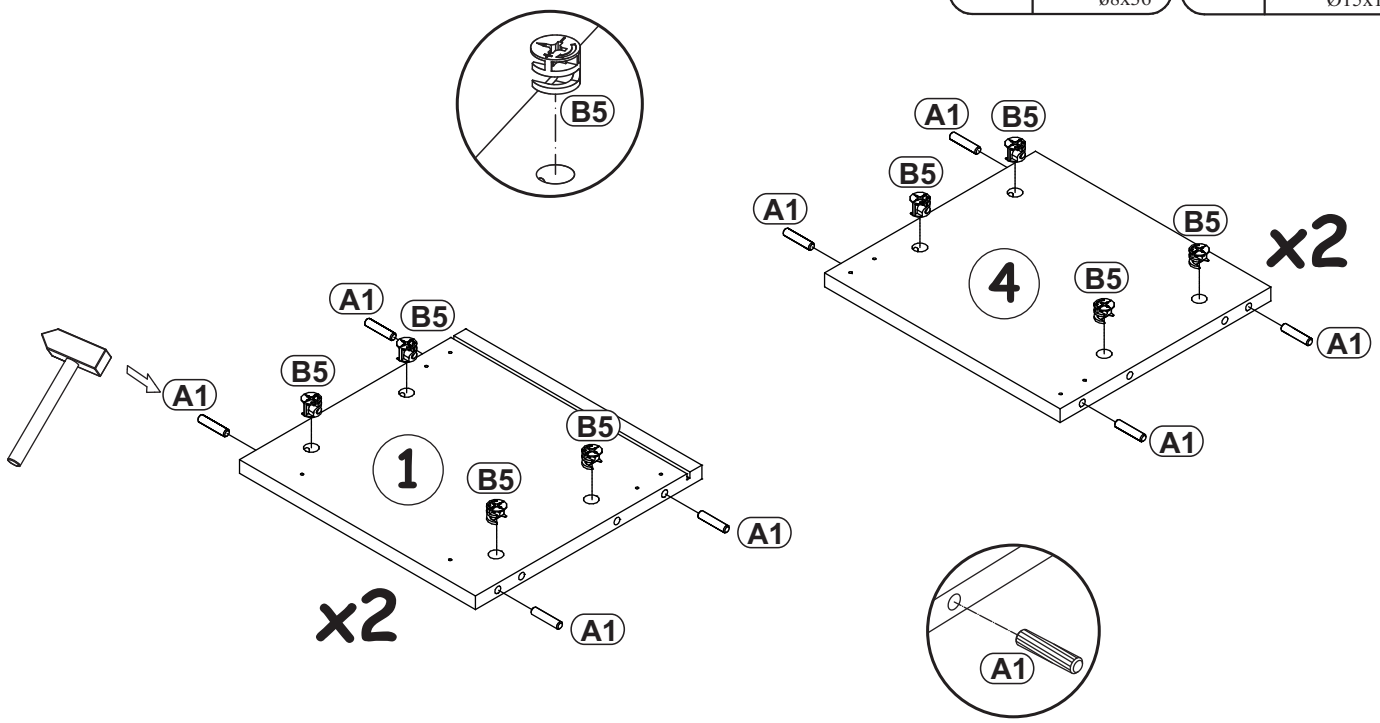

4

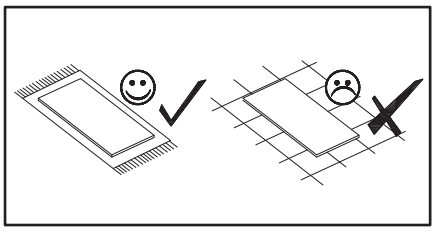

E21	D10
x4	x8
Ø35 H=0	USØ3,5x13

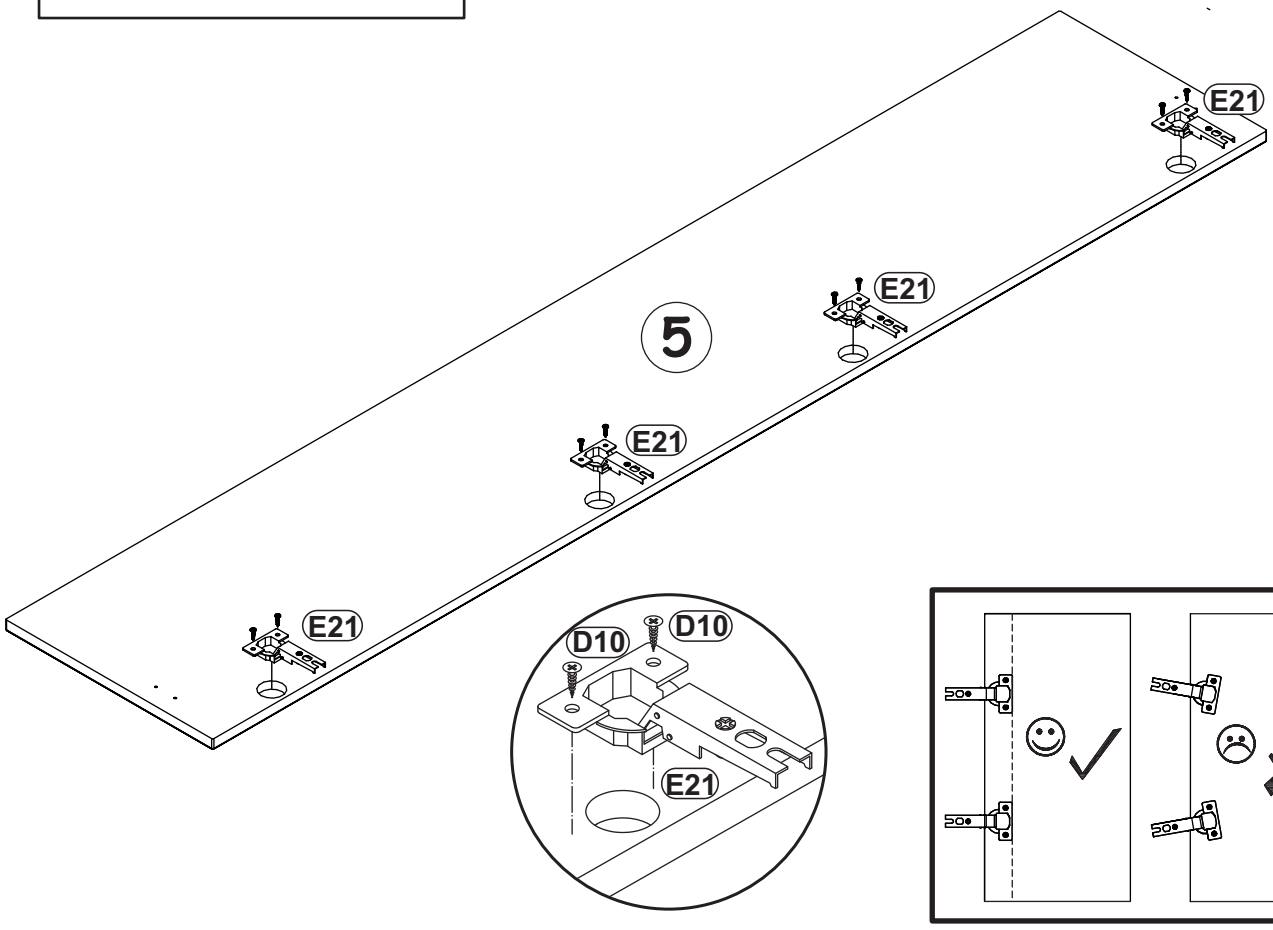

5 - 11

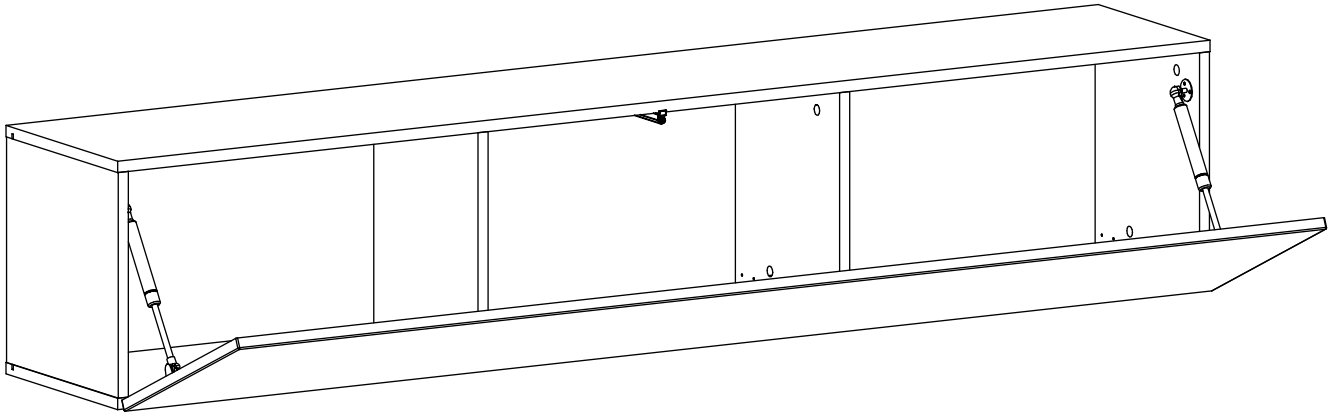

12 - 19

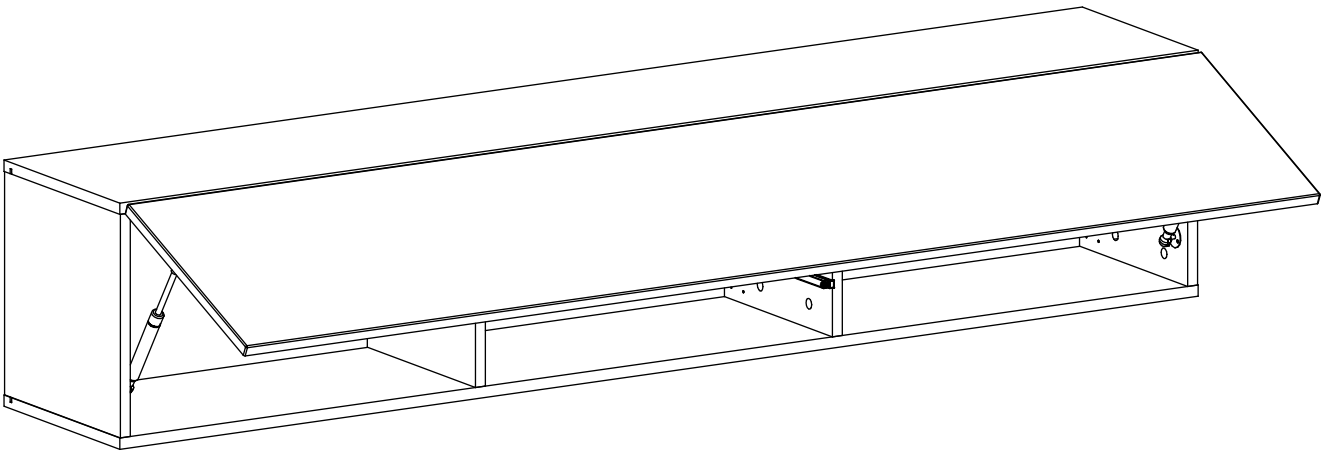

BLOX TYP 24

5

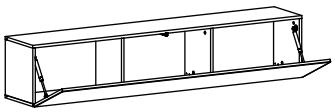

G5 x8

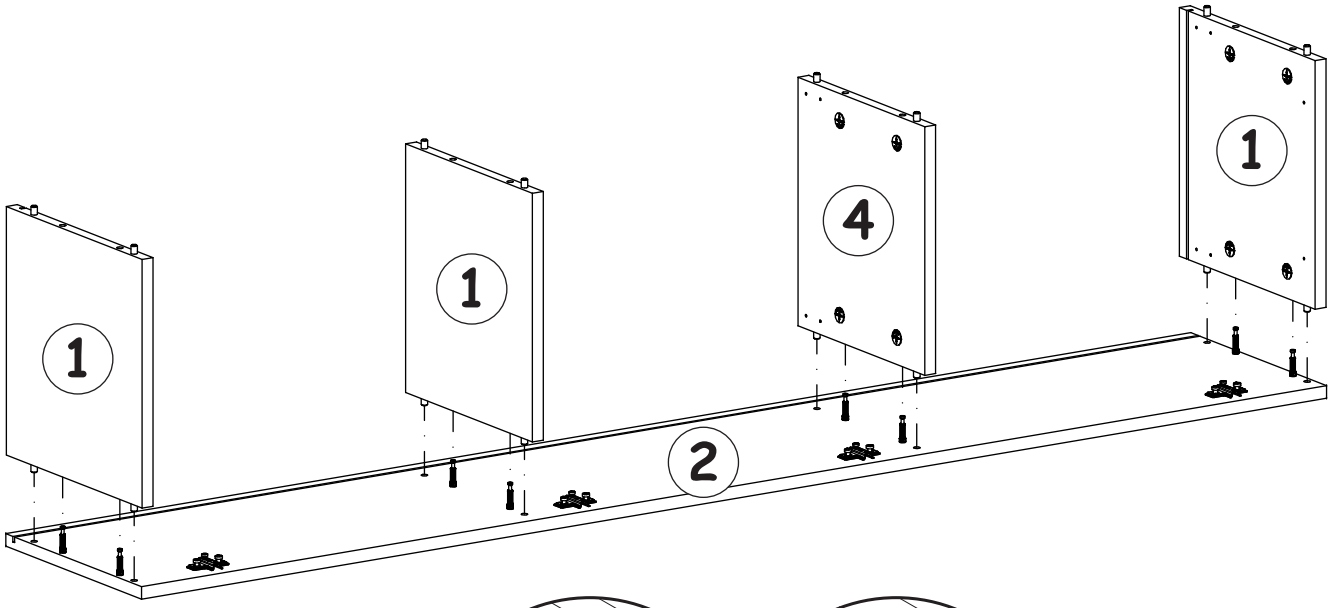

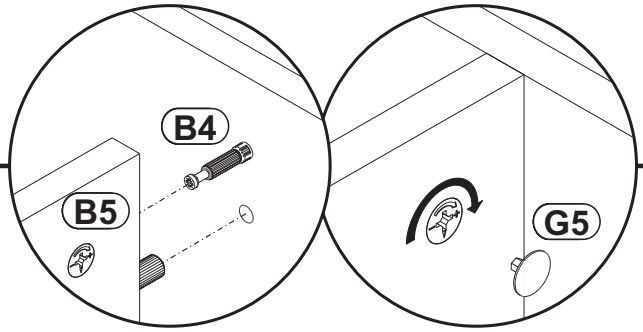

6

G5 x8

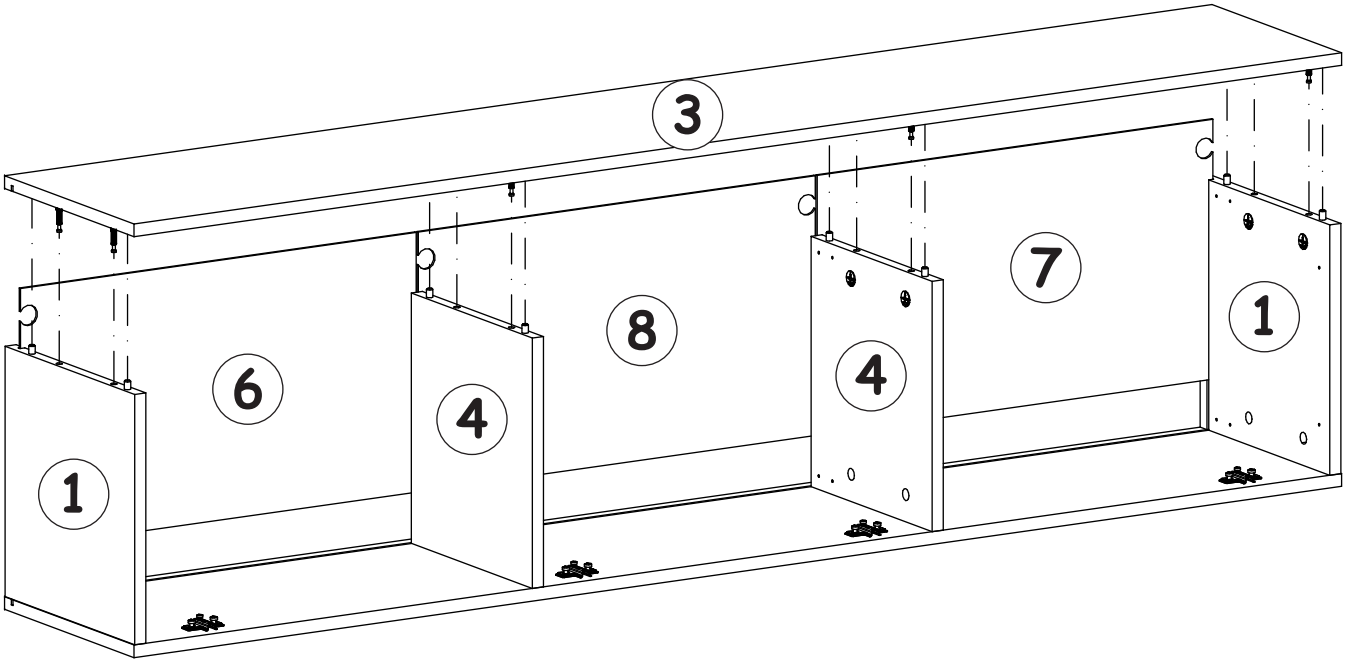

7

S1	G16	UP13
x14	x4	x4

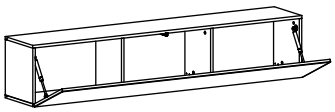

X=Y 90°

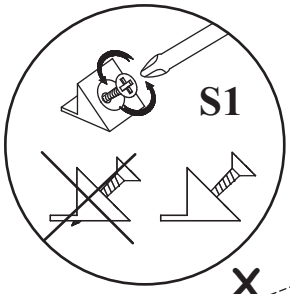

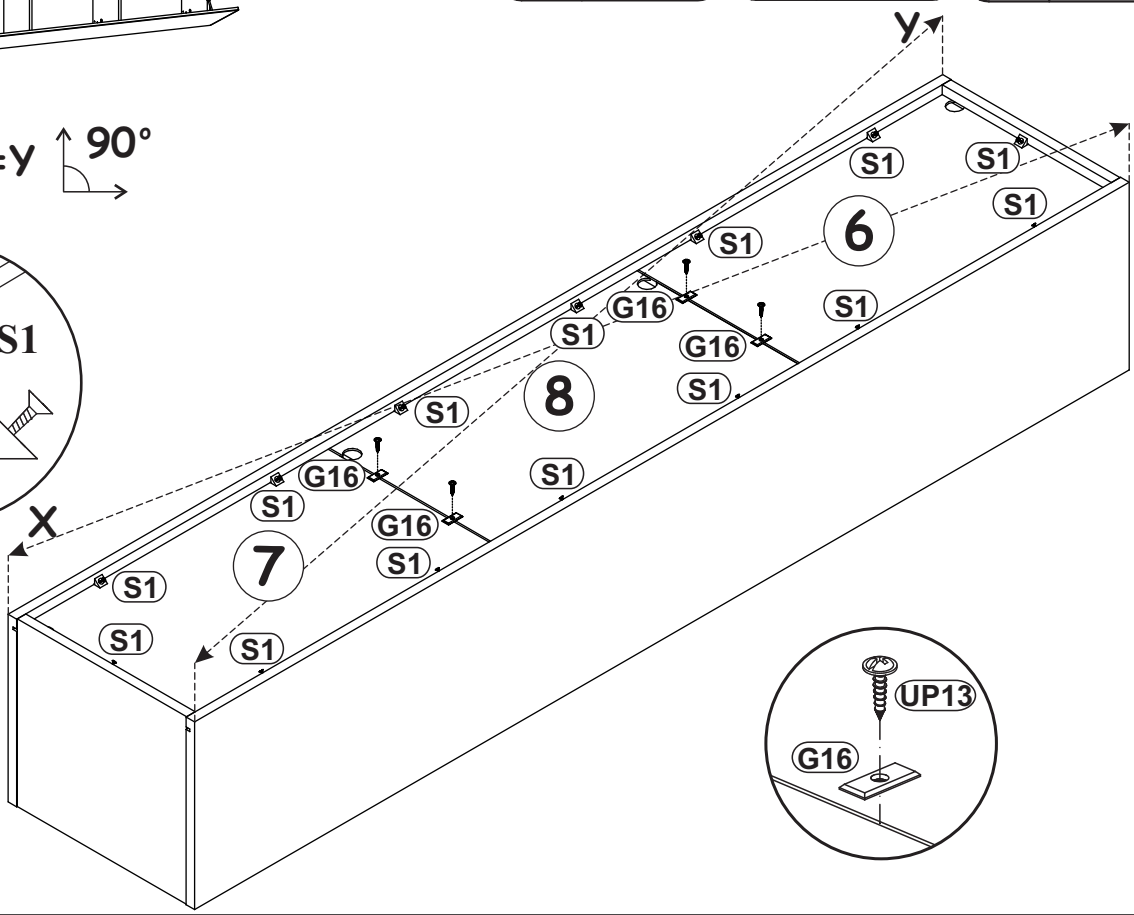

8

ZR1	D6
x4	x8

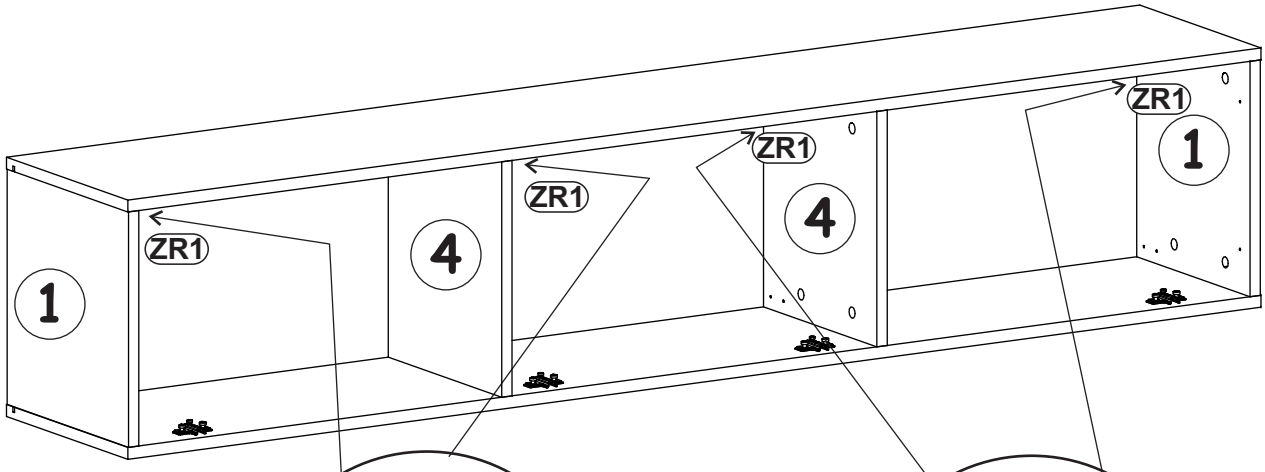

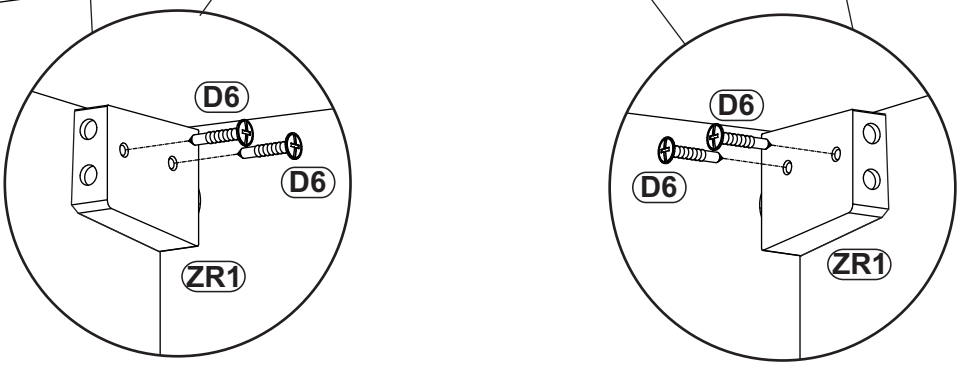

BLOX TYP 24

9

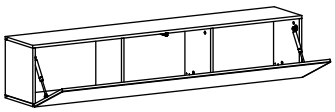

KR2	
x4	

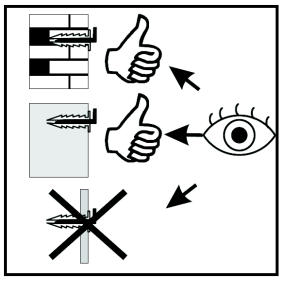

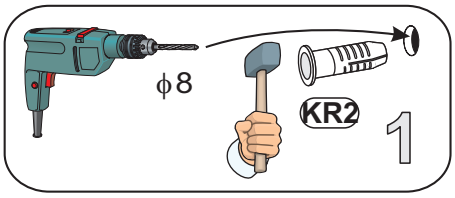

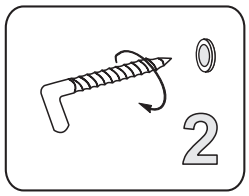

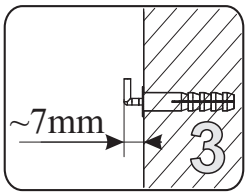

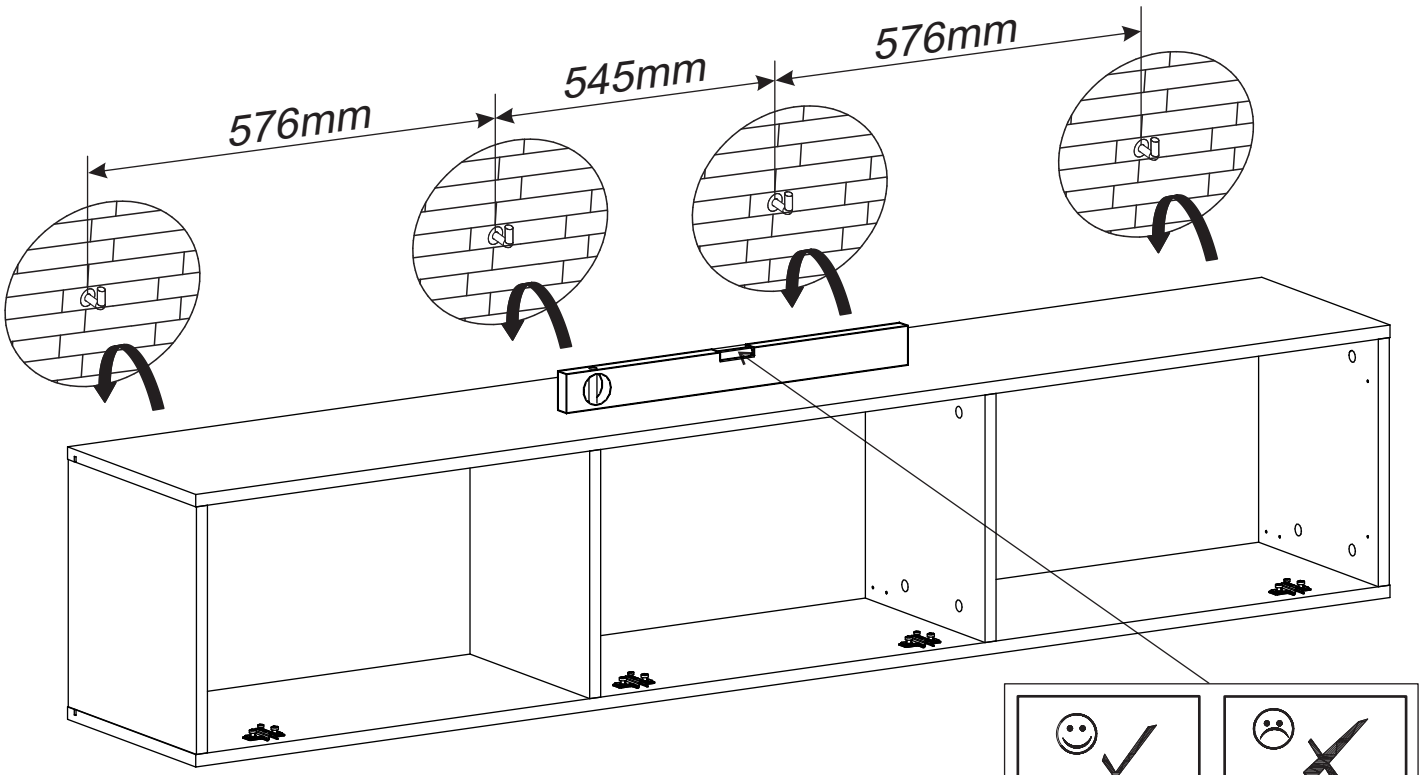

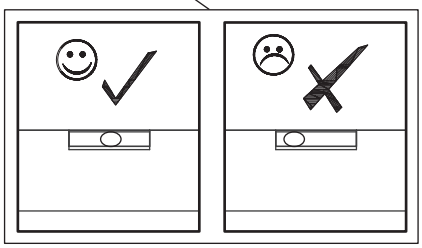

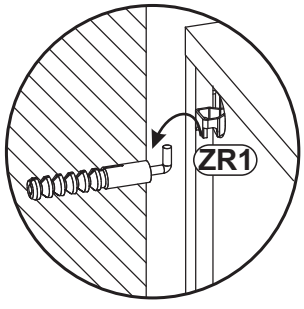

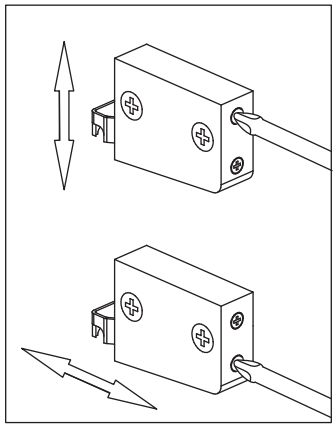

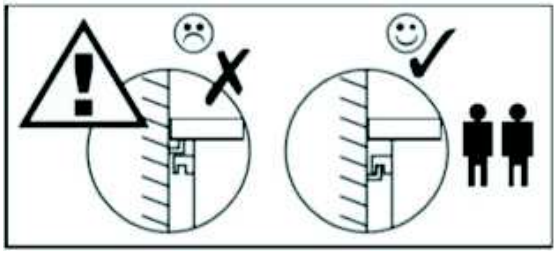

BLOX TYP 24

10

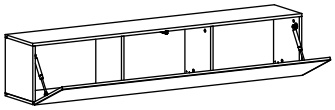

D10 x12	USØ3,5x13	
T1 x1		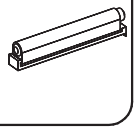
BO1 x2		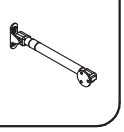
~~BP1 x2~~		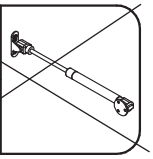

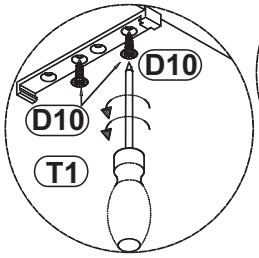

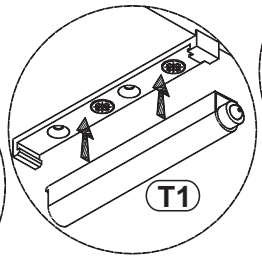

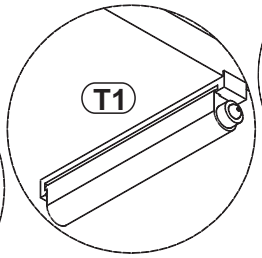

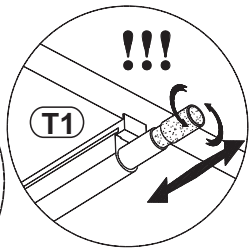

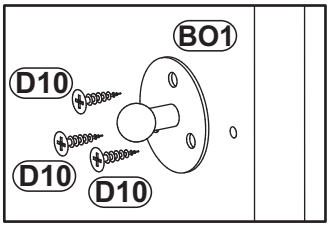

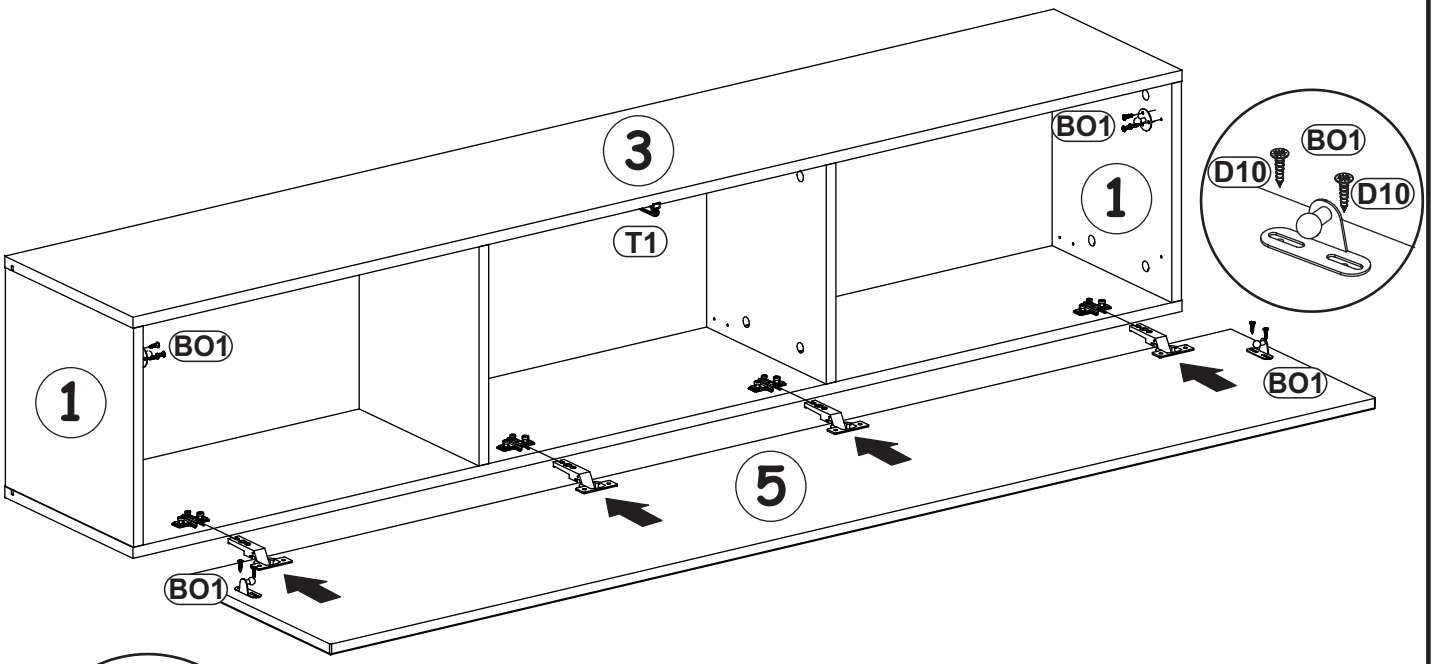

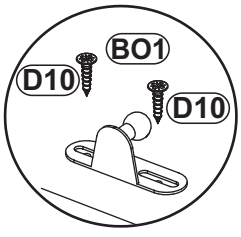

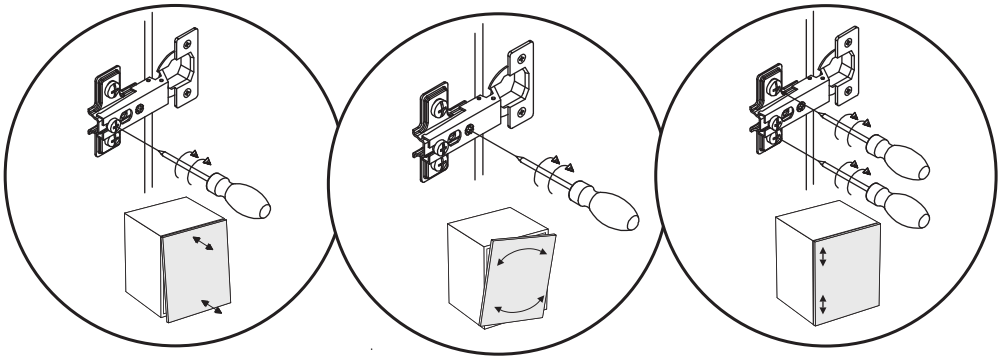

BLOX TYP 24

11

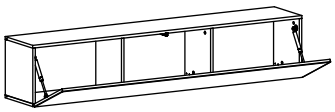

BO1	BP1
x2	x2

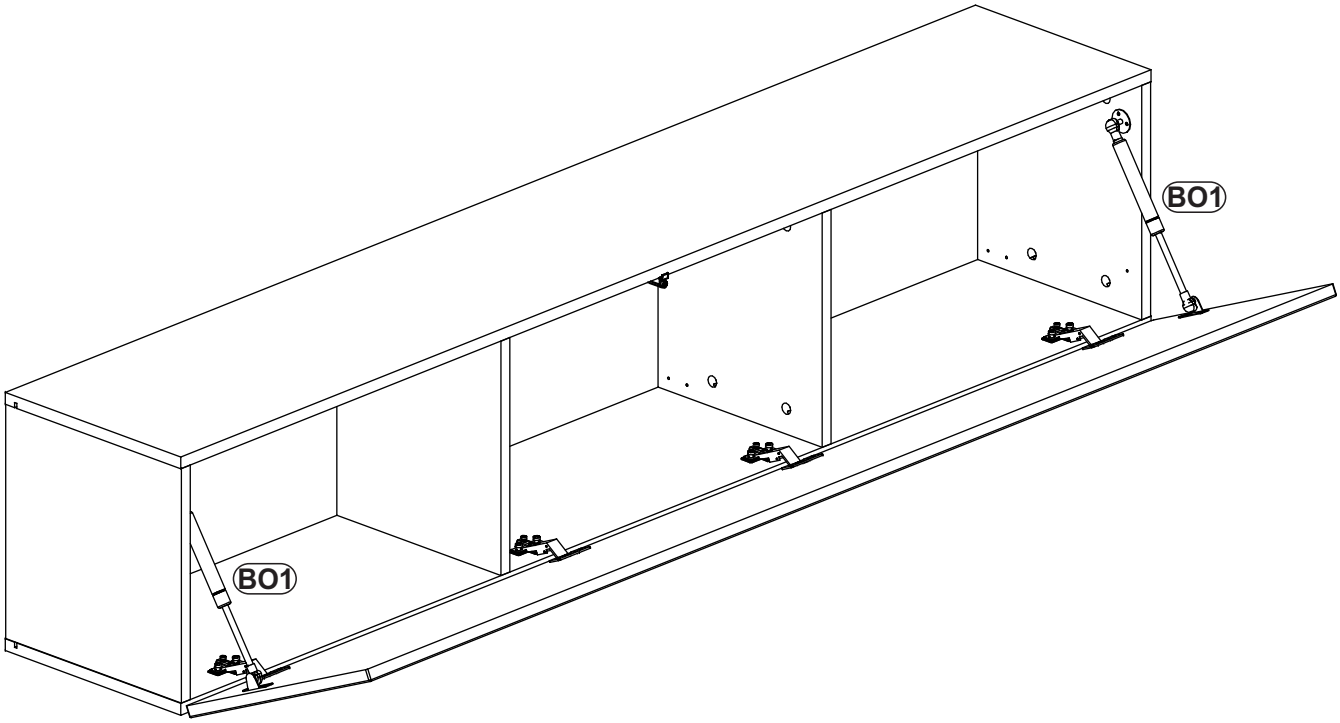

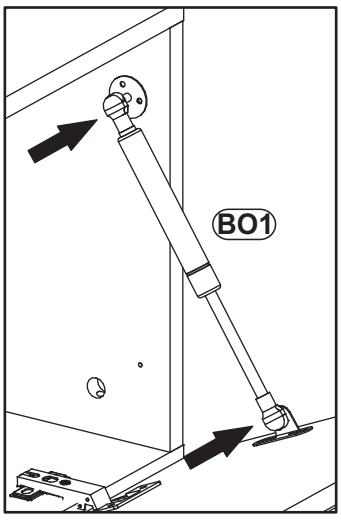

BLOX TYP 24

12

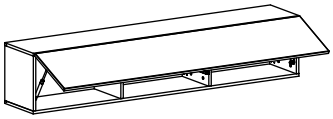

G5 x8

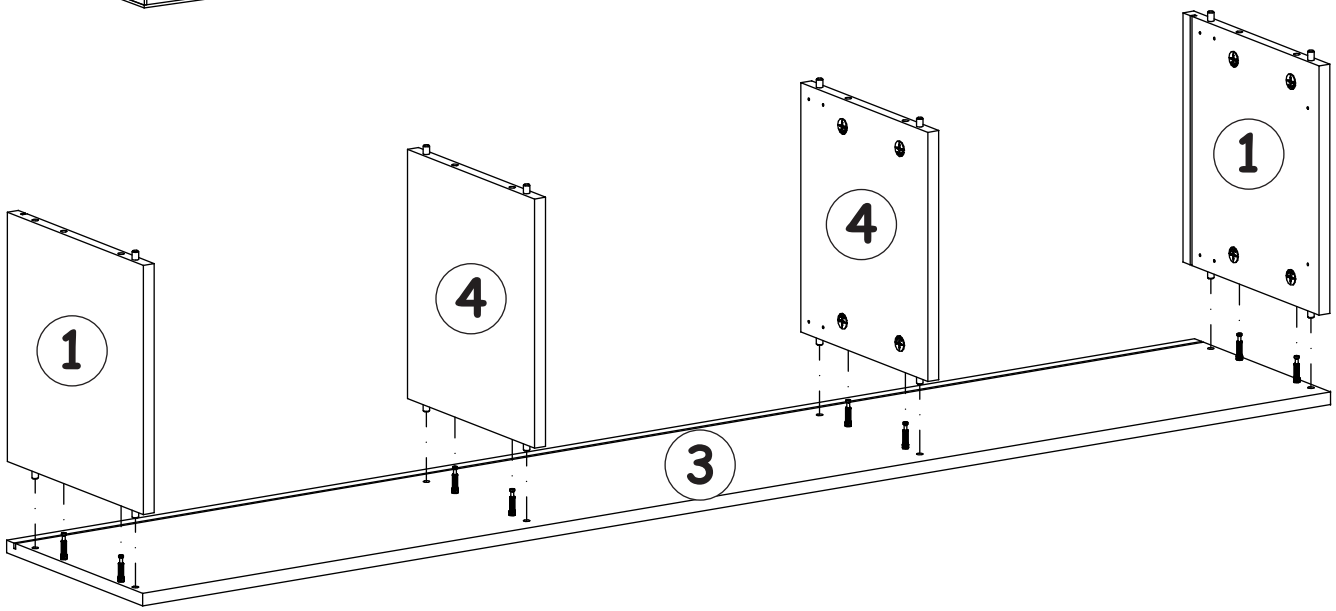

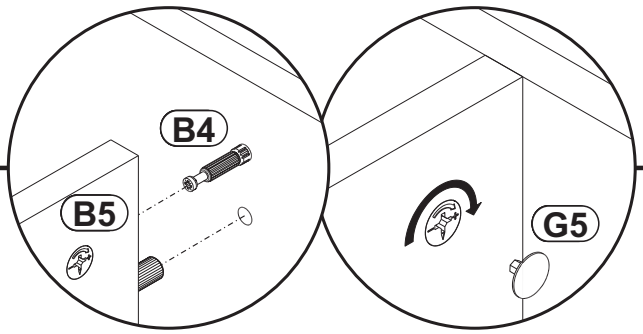

13

G5 x8

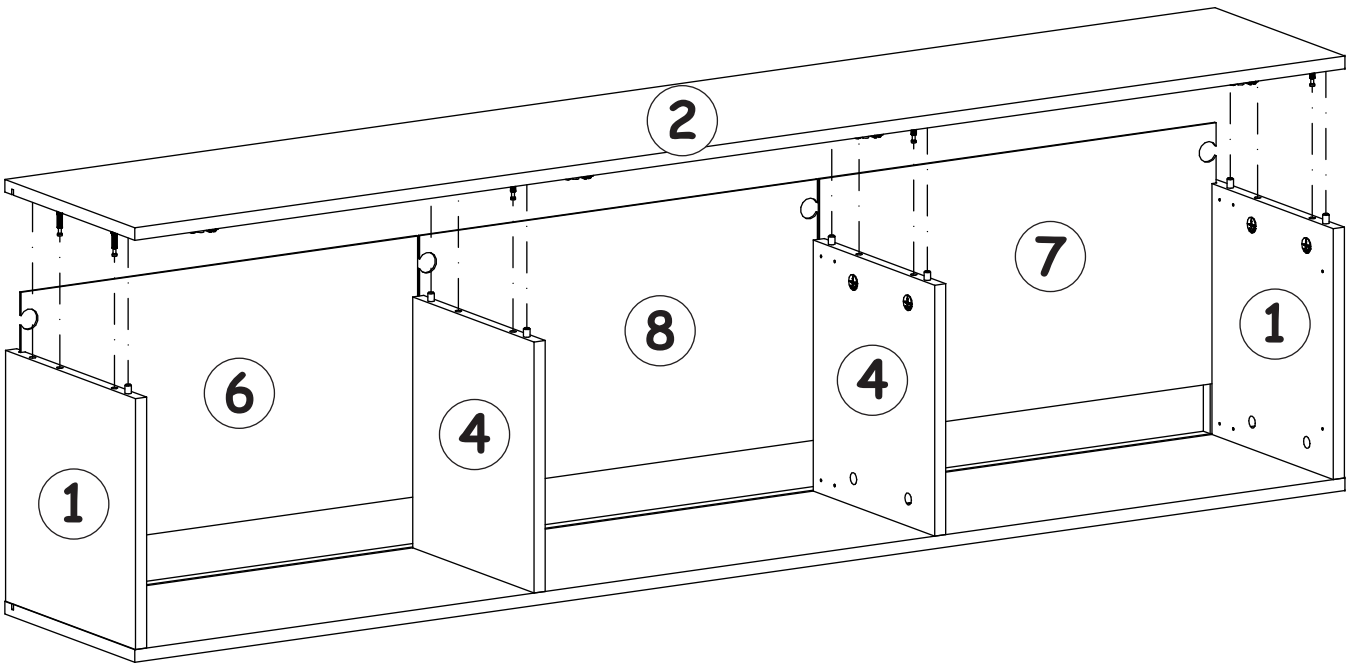

BLOX TYP 24

14

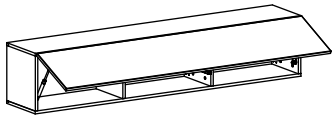

S1	G16	UP13
x14	x4	x4

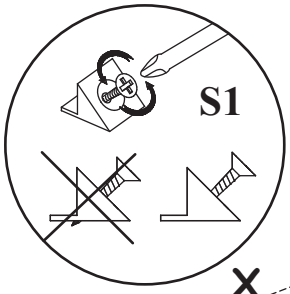

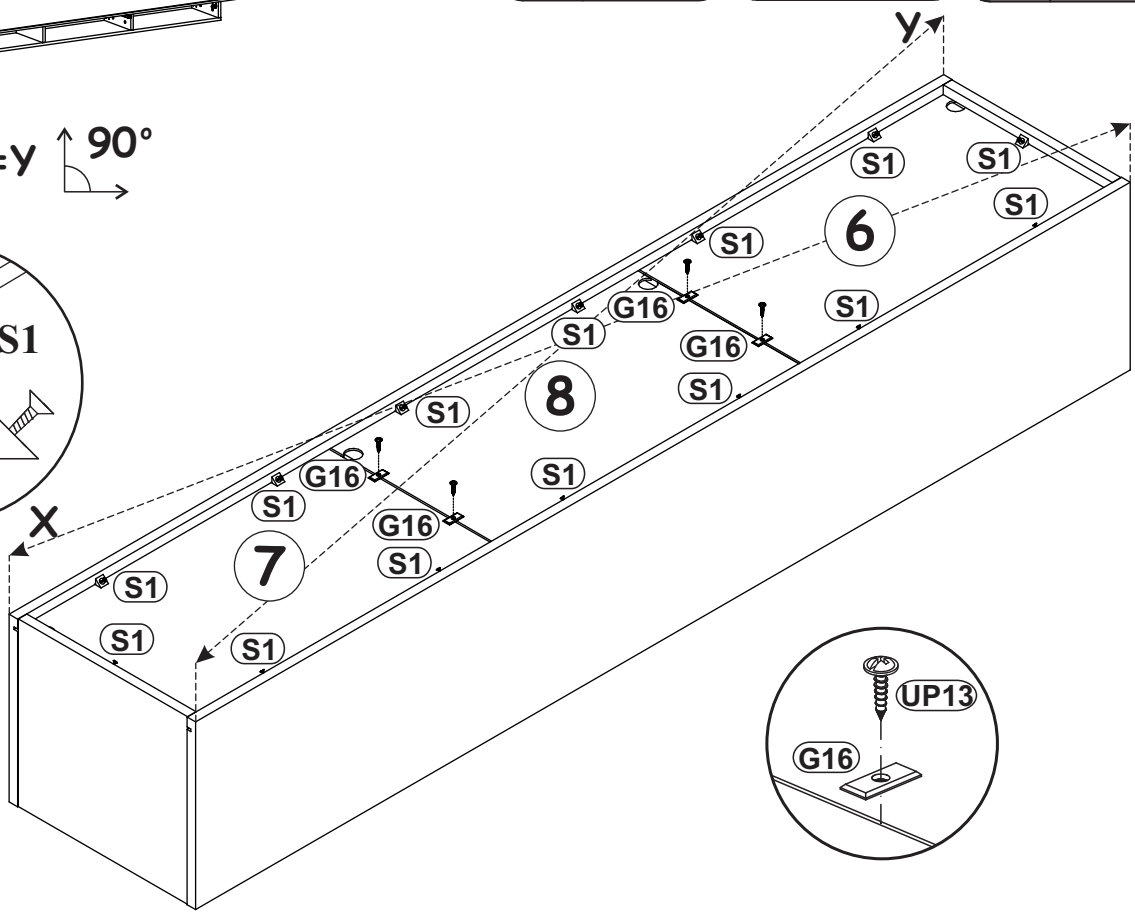

15

ZR1	D6
x4	x8

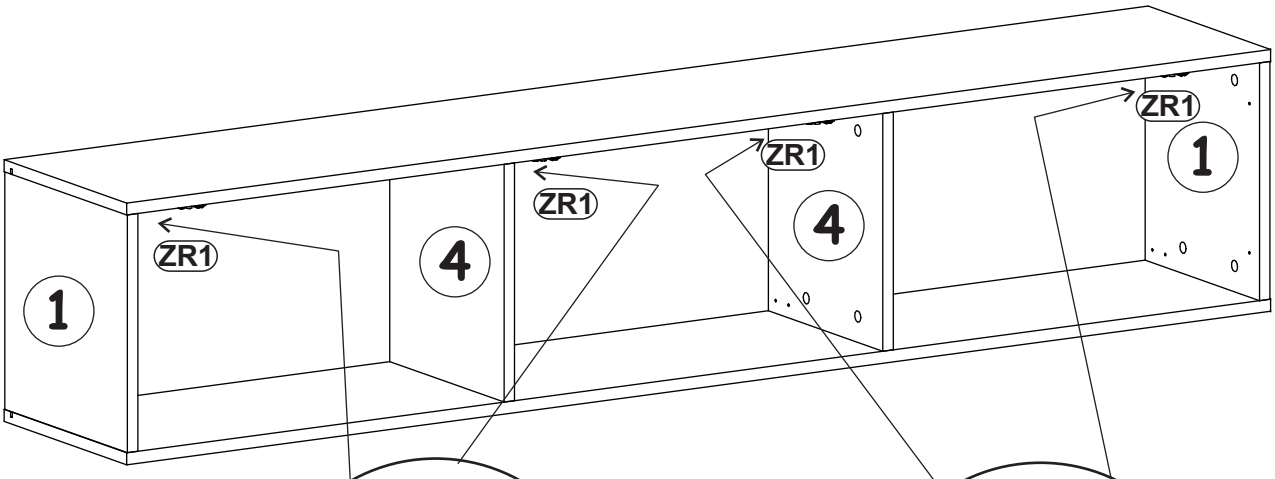

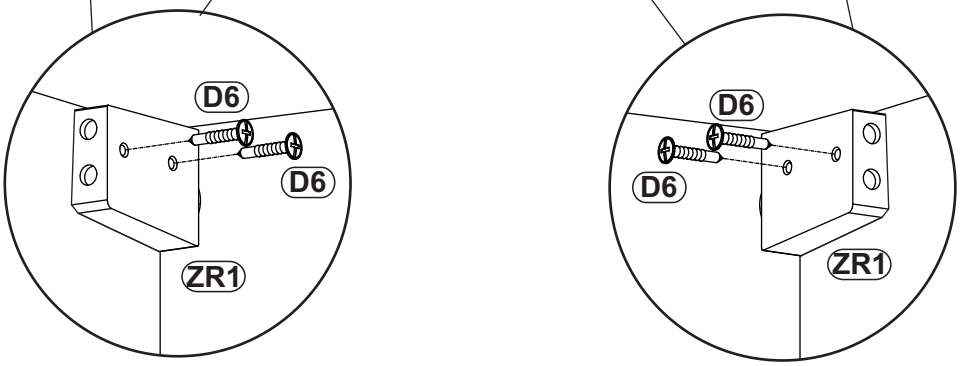

16

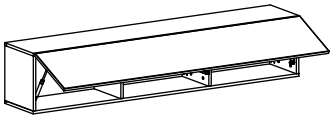

KR2 x4

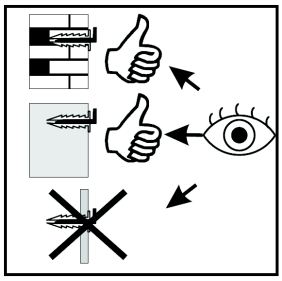

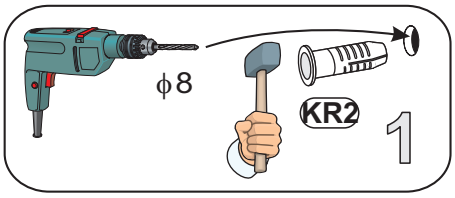

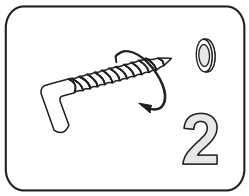

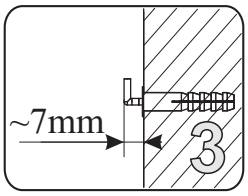

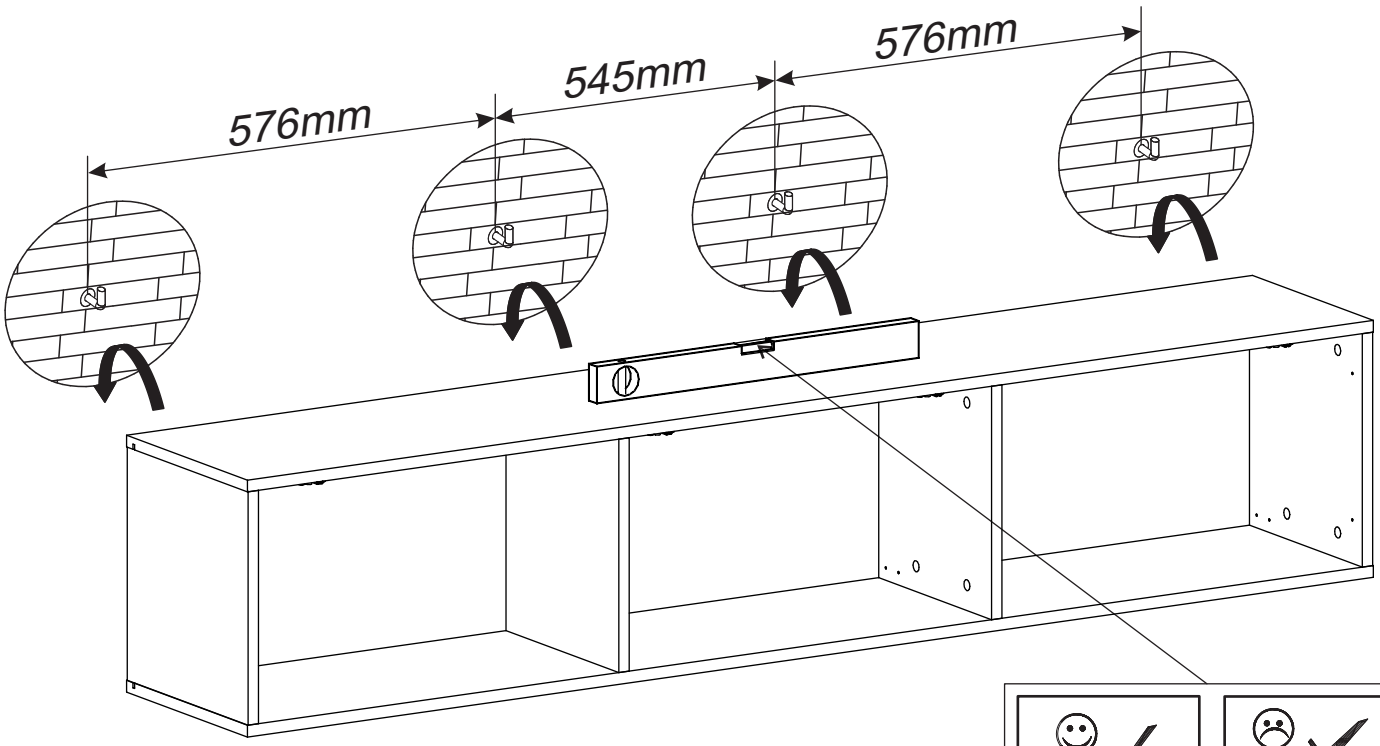

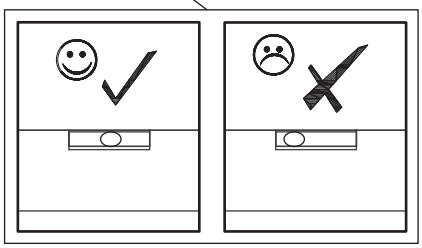

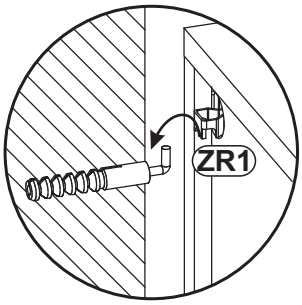

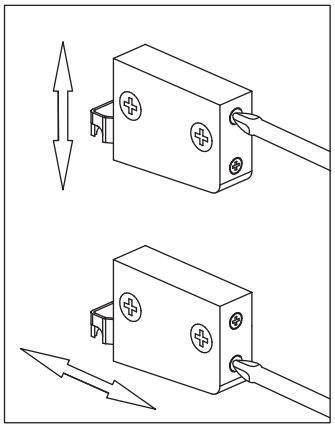

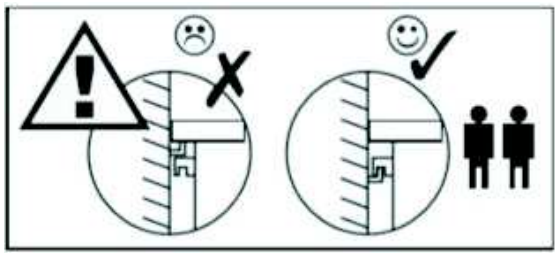

17

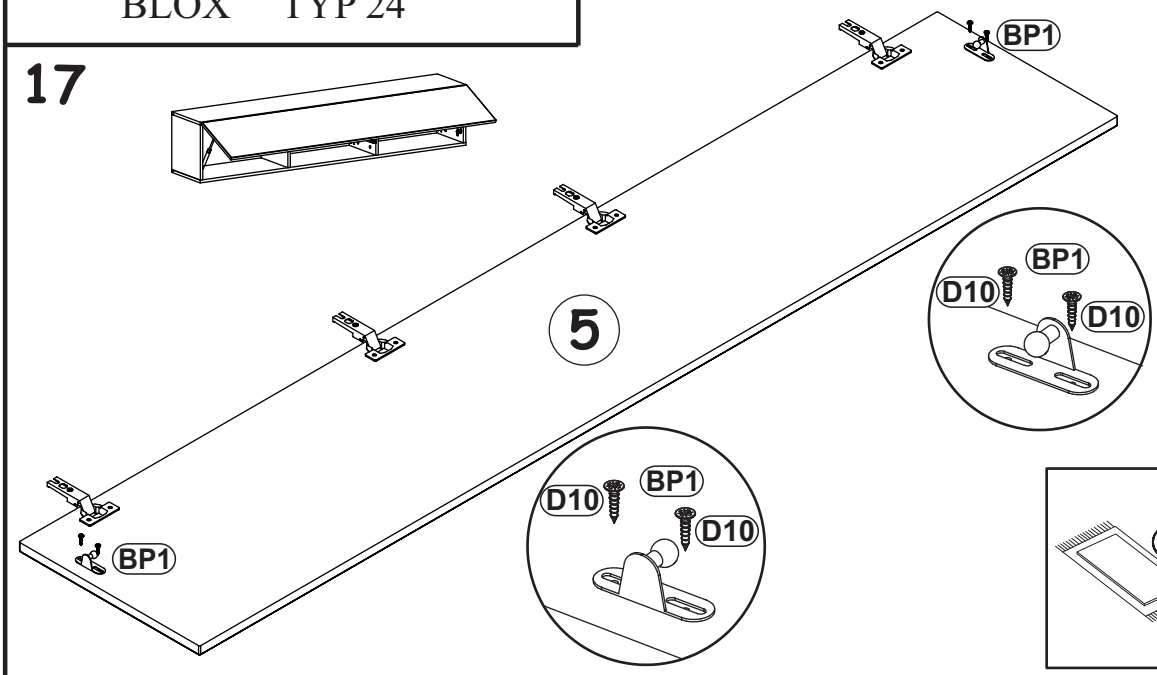

D10 x4 USØ3,5x13

BP1 x2

~~BO1 x2~~

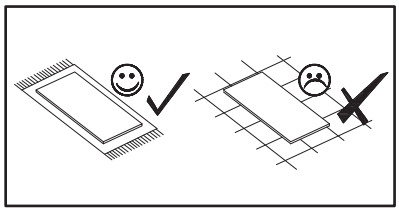

18

D10 x8 USØ3,5x13

T1 x1

BP1 x2

~~BO1 x2~~

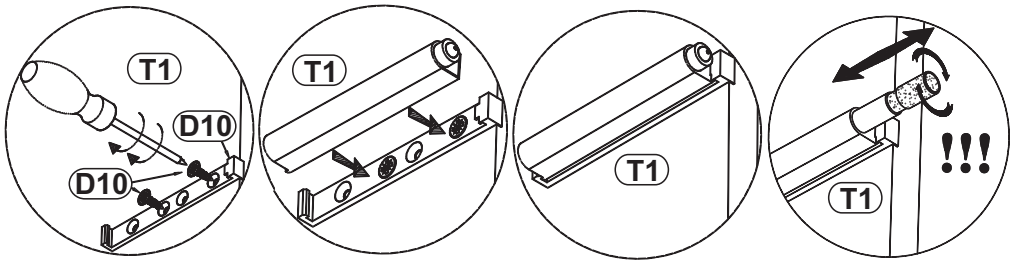

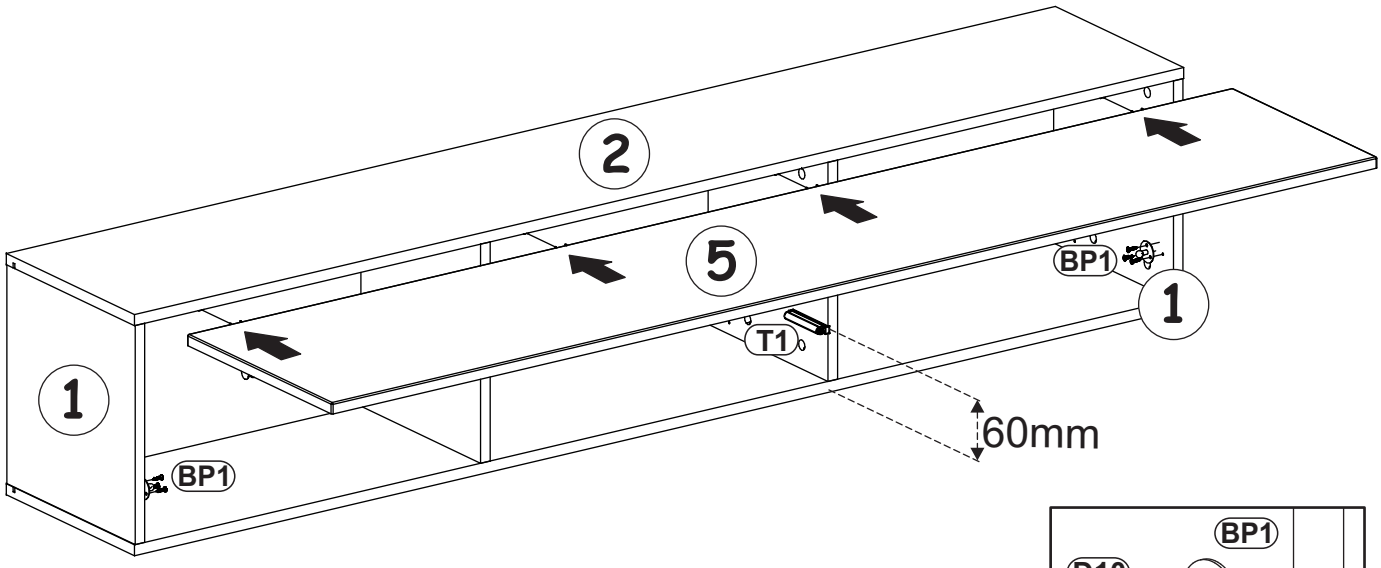

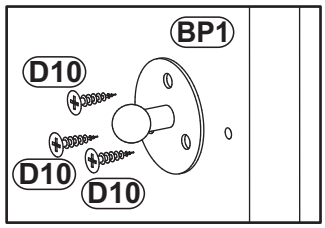

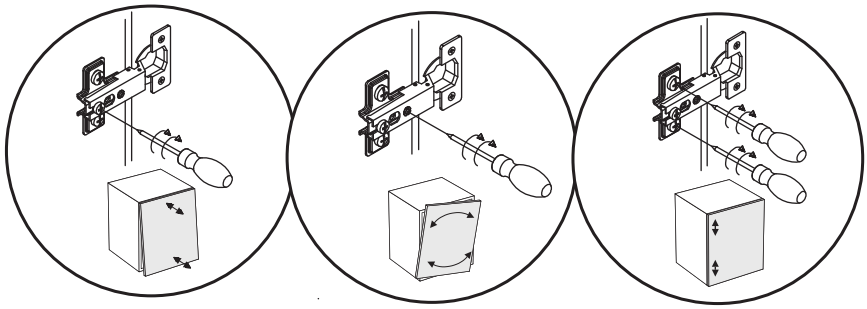
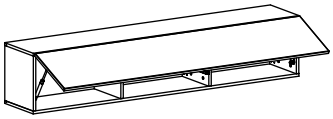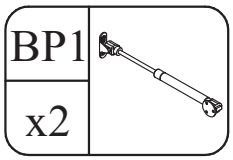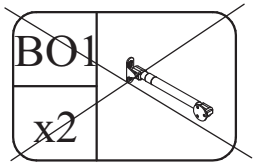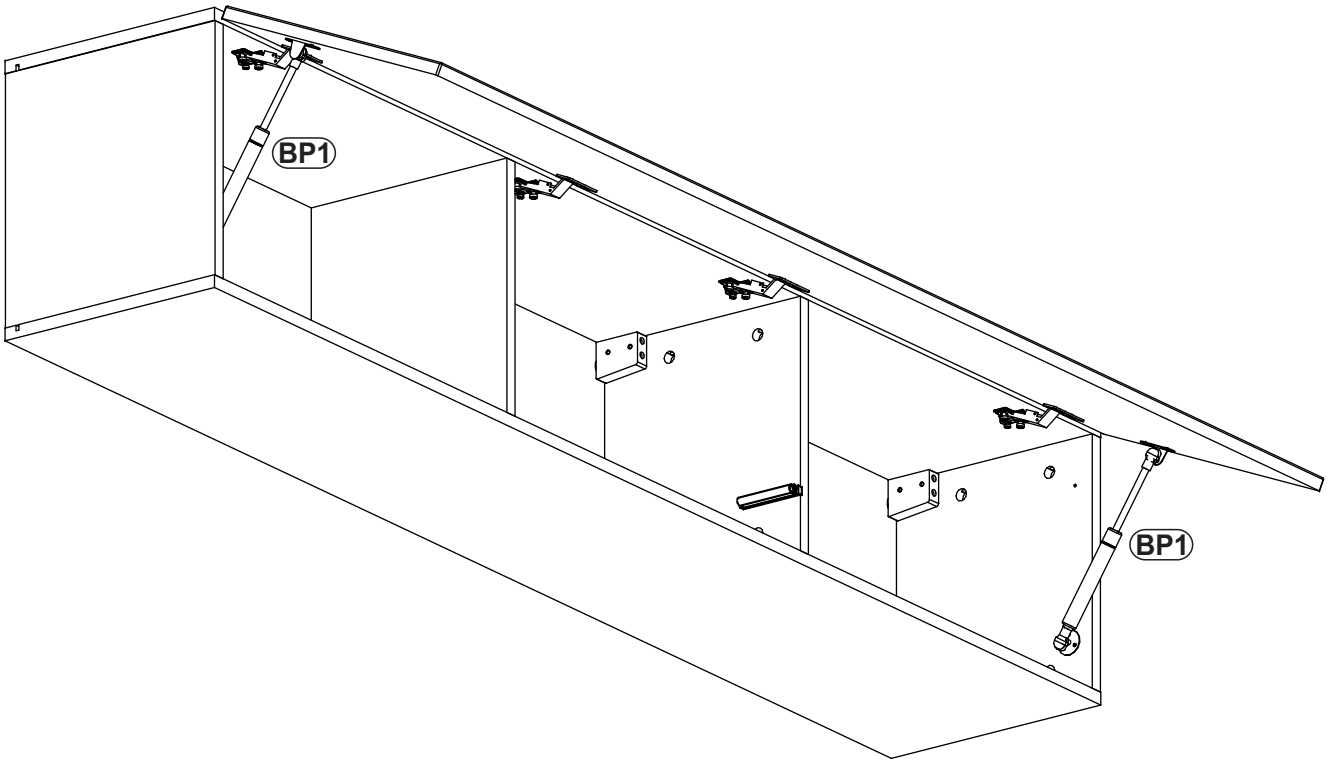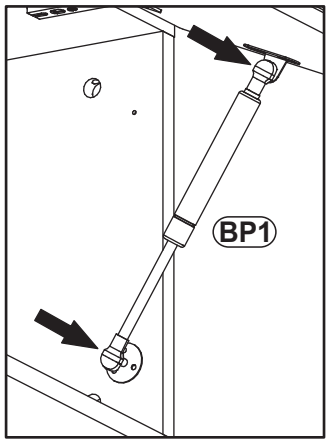
19